FUJITSU

Блоки наружные

	Диапазон производительности					
Код модели	14	18		24	30	45
Холодопроизводительность, кВт	4,0	5,0	5,4	6,8	8,0	14,0
До 2 внутренних блоков						
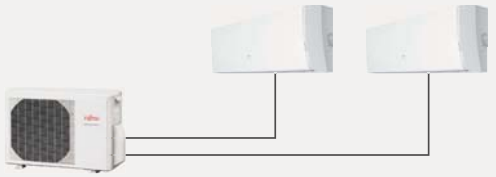 Блок наружный	● AOYG14LAC2	● AOYG18LAC2				
До 3 внутренних блоков						
Блок наружный			● AOYG18LAT3	● AOYG24LAT3		
До 4 внутренних блоков						
Блок наружный					● AOYG30LAT4	
До 8 внутренних блоков						
Блок наружный						● AOYG45LBT8

Примечания
- AOYG14LAC2: суммарная производительность подключенных внутренних блоков должна составлять от 4 до 6,2 кВт.
- AOYG18LAC2: суммарная производительность подключенных внутренних блоков должна составлять от 4 до 7 кВт.
- AOYG18LAT3: суммарная производительность подключенных внутренних блоков должна составлять от 4 до 8,5 кВт.
- AOYG24LAT3: суммарная производительность подключенных внутренних блоков должна составлять от 4 до 10,5 кВт.
- AOYG30LAT4: суммарная производительность подключенных внутренних блоков должна составлять от 7,9 до 14,4 кВт.
- AOYG45LBT8: суммарная производительность подключенных внутренних блоков должна составлять от 11,2 до 18,2 кВт.

Линейка подключаемых внутренних блоков

Блок наружный	Тип		До 2 внутренних блоков		До 3 внутренних блоков		До 4 внутренних блоков	До 8 внутренних блоков
	Модель		AOYG14LAC2	AOYG18LAC2	AOYG18LAT3	AOYG24LAT3	AOYG30LAT4	AOYG45LBT8
	Производительность, кВт	Охлаждение	4,0	5,0	5,4	6,8	8,0	14,0
		Обогрев	4,4	5,6	6,8	8,0	9,6	16,0
Блок внутренний	**BTU**	**кВт**						
ASYG07/09/12/14LMCA	7000	2,0	●	●	●	●	●	●
	9000	2,6	●	●	●	●	●	●
	12000	3,5	●	●	●	●	●	●
	14000	4,1	—	●	●	●	●	●
ASYG07/09/12/14LUCA	7000	2,0	●	●	●	●	●	●
	9000	2,6	●	●	●	●	●	●
	12000	3,5	●	●	●	●	●	●
	14000	4,1	—	●	●	●	●	●
ASYG18LFCA / ASYG24LFCC	18000	5,2	—	—	—	●	●	●
	24000	7,0	—	—	—	—	●	●
AGYG09/12/14LVCA	9000	2,6	—	●	●	●	●	●
	12000	3,5	—	●	●	●	●	●
	14000	4,1	—		●	●	●	●
AUYG07/09/LVLA / AUYG12/14/18LVLB	7000	2,0	—	●	●	●	●	●
	9000	2,6	—	●	●	●	●	●
	12000	3,5	—	●	●	●	●	●
	14000	4,1	—	—	●	●	●	●
	18000	5,2	—	—	—	●	●	●
ABYG14LVTA / ABYG18LVTB	14000	4,1	—	—	●	●	●	●
	18000	5,2	—	—	—	●	●	●
ARYG07/09LLTA / ARYG12/14/18LLTB	7000	2,0	—	●	●	●	●	●
	9000	2,6	—	●	●	●	●	●
	12000	3,5	—	●	●	●	●	●
	14000	4,1	—	—	●	●	●	●
	18000	5,2	—	—	—	●	●	●

Функции внутренних блоков

	Up/Down	Double	Adjust	Restart	Auto Changeover	10°C HEAT	Fresh	Fresh	Economy	POWERFUL	Sleep	Program	Weekly	W+S	Filter	Ion	AF	
ASYG07/09/12/14LMCA	●		●	●	●	●			●	●	●	●		○	○ *	●	●	●
ASYG07/09/12/14LUCA	●		●	●	●	●			●	●	●	●	●	○	○ *	●	●	
ASYG18LFCA / ASYG24LFCC	●	●	●	●	●	●			●	●	●	●		○	○ *	●	●	●
AGYG09/12/14LVCA	●		●	●	●	●			●		●	●		○	○ *	●	●	●
AUYG07/09/LVLA / AUYG12/14/18LVLB	●		●	●	●	●	○	○	●		●	●		○	○ *			
ABYG14LVTA / ABYG18LVTB		●	●	●	●	●			●		●	●		○	○ *			
ARYG07/09LLTA / ARYG12/14/18LLTB	○		●	●	●	○	○	○	●		○	○		●	● *			

○ : Опция.

* Отображается на проводном пульте управления UTY-RN(V)NYM.

Несколько задач — одно решение

Мультисплит-системы Fujitsu идеально подходят для создания комфортных температурно-влажностных условий в нескольких помещениях одновременно. Их применение экономически и эстетически выгодно в многоквартирных комнатах, коттеджах, мини-гостиницах и небольших офисах.

К одному наружному блоку мультисплит-системы можно подключить до 8 внутренних различных типов (настенных, напольных, универсальных, кассетных и канальных). Широкий модельный ряд неизменно привлекает дизайнеров и архитекторов, делая мультисплит-системы самым гибким решением по кондиционированию для проектов различной степени сложности. Использование одного наружного блока не наносит ущерба фасаду здания, а большой выбор внутренних позволяет найти подходящее решение для каждого конкретного помещения в зависимости от его планировки и особенностей использования.

Мультисплит-системы отличаются гибкостью и удобством монтажа: суммарная длина трассы может достигать 115 м, перепад высот между наружным и внутренними блоками — 30 м, между внутренними блоками — 15 м. Принимая во внимание эти значения, можно с уверенностью использовать мультисплит-системы Fujitsu для многоэтажных зданий со значительным удалением наружного блока от внутренних.

От 2 до 4 внутренних блоков

Высокая эффективность работы в реальных условиях

По данным исследований Fujitsu, компрессор кондиционера работает со 100% нагрузкой только 10% времени своего срока службы. Именно поэтому инженеры Fujitsu специально разработали инверторный двухроторный компрессор с повышенной производительностью при частичных нагрузках. Если у большинства традиционных компрессоров номинальные показатели эффективности могут сильно отличаться от фактических, двухроторные компрессоры Fujitsu способны поддерживать высокую мощность работы в условиях реальной эксплуатации при частичной нагрузке.

От 2 до 8 внутренних блоков

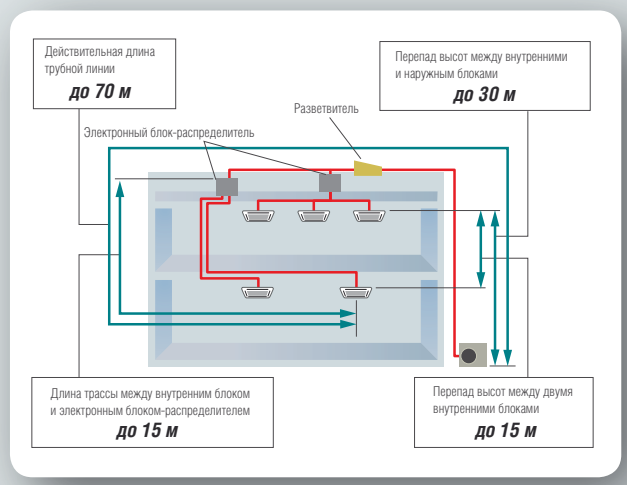

Гибкое проектирование мультисплит-системы

При проектировании системы кондиционирования для таких объектов, как кафе или загородные коттеджи, требуется сохранить уникальный дизайн дома, расположив наружный блок за фасадом на большом расстоянии от внутренних блоков. Если оборудование устанавливается в многоэтажном здании, необходимо учитывать перепад высот между внутренними и наружным блоками.

Мультисплит-системы Fujitsu отвечают самым высоким требованиям к проектированию. Благодаря максимальной суммарной длине трассы 115 м и перепаду высот между внутренними блоками 15 м они могут быть применены для кондиционирования многоэтажных зданий, выполненных по самым требовательным дизайн-проектам.

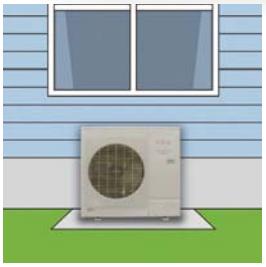

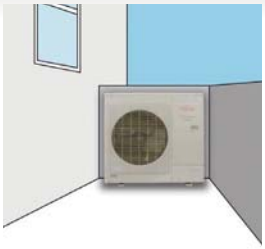

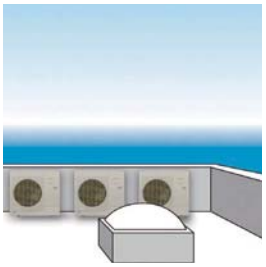

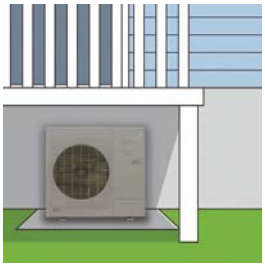

Компактный и тихий наружный блок

Инженерам Fujitsu удалось достичь высокой производительности мультисплит-системы при сохранении компактности ее компонентов. Высота наружного блока составляет всего 914 мм. Такое преимущество значительно расширяет свободу размещения наружного блока мультисплит-системы. Возможны варианты его установки под окном, лестницей или верандой. При размещении наружного блока близко к часто посещаемым комнатам (например, при монтаже под окном гостиной) важным фактором является шум при работе. Для обеспечения максимального акустического комфорта пользователей можно дополнительно снизить уровень шума наружного блока на 9 дБ, установив на сервисной плате специальный тихий режим.

Режим самодиагностики

Наружный блок мультисплит-системы AOYG45LBT8 поддерживает автоматическую диагностику. В этом режиме мультисплит-система самостоятельно проверяет корректность подключения внутренних блоков, газовой и жидкостной трубы, управляющего кабеля. При определении неисправности на дисплей сервисной платы наружного блока выводится сообщение с кодом ошибки.

FUJITSU

Блоки наружные

AOYG14LAC2 / AOYG18LAC2 / AOYG18LAT3 / AOYG24LAT3 / AOYG30LAT4

Блок наружный			AOYG14LAC2	AOYG18LAC2	AOYG18LAT3	AOYG24LAT3	AOYG30LAT4
Параметры электропитания		ф./В/Гц	1 / 230 / 50	1 / 230 / 50	1 / 230 / 50	1 / 230 / 50	1 / 230 / 50
Производительность	Охлаждение	кВт	4,00 (1,4–4,4)	5,0 (1,7–5,6)	5,4 (1,8–6,8)	6,8 (1,8–8,5)	8,0 (3,5–10,1)
	Нагрев	кВт	4,40 (1,1–5,4)	5,6 (1,8–6,1)	6,8 (2,0–8,0)	8,0 (2,0–9,2)	9,6 (3,7–12,0)
Потребляемая мощность	Охлаждение	кВт	1,09	1,56	1,35	1,94	2,22
	Нагрев	кВт	1,03	1,41	1,62	2,0	2,4
Коэффициент энергетической эффективности	Охлаждение	Вт/Вт	3,67-A	3,21	4,00	3,51	3,60
	Нагрев	Вт/Вт	4,27-A	3,97	4,20	4,00	4,00
Рабочий ток	Охлаждение	А	5,1	6,9	5,9	8,5	9,7
	Нагрев	А	4,9	6,3	7,1	8,8	10,5
Уровень шума	Охлаждение	дБ(А)	47	50	46	48	50
	Нагрев	дБ(А)	49	51	47	49	51
Производительность вентилятора (высокая скорость, охлаждение)		$м^3$/ч	1850	2050	2750	3300	3500
Габаритные размеры (В×Ш×Г)	Блок наружный	мм	540×790×290	540×790×290	700×900×330	700×900×330	830×900×330
	Упаковка	мм	648×910×380	648×910×380	835×1050×445	835×1050×445	970×1050×445
Вес		кг	37	38	55	55	68
Диаметр соединительных труб (жидкостная линия)		мм	∅6,35×2	∅6,35×2	∅6,35×3	∅6,35×3	∅6,35×4
Диаметр соединительных труб (газовая линия)		мм	∅9,52×2	∅9,52×2 + 12,7×2	∅9,52×2 + 12,7×2	∅9,52×2 + 12,7×2	∅9,52×2 + 12,7×2
Мин. суммарная длина магистрали		м	6	6	15	15	20
Макс. суммарная длина магистрали (без доп. заправки)		м	30 (20)	30 (20)	50 (30)	50 (30)	70 (50)
Мин. длина между наружным и внутренними блоками		м	3	3	5	5	5
Макс. длина между наружным и внутренними блоками		м	20	20	25	25	25
Макс. перепад высот между наружным и внутренними блоками		м	15	15	15	15	15
Макс. перепад высот между внутренними блоками		м	10	10	10	10	10
Диапазон рабочих температур	Охлаждение	°C	+10...+46	+10...+46	–10...+46	–10...+43	0...+46
	Нагрев	°C	–15...+24	–15...+24	–15...+24	–15...+24	–10...+24
Тип хладагента			R410A	R410A	R410A	R410A	R410A
Кабель подключения	Межблочный	$мм^2$	4×1,5	4x1,5	4x1,5	4x1,5	4x1,5
	Питающий	$мм^2$	3×2,5	3×2,5	3x2,5	3x4,0	3x4,0
Автомат токовой защиты		А	16	20	25	25	25
Макс. количество подключаемых внутренних блоков		шт.	2	2	3	3	4

Выносной ресивер UTR-RTLA

Аксессуар

Выносной ресивер UTR-RTLA применяется при подключении только 2 внутренних блоков* к одному наружному блоку мультисплит-системы AOYG30LAT4.

Ресивер должен устанавливаться между 2- и 3-ходовыми запорными клапанами на наружном блоке. На рисунке обозначено как место подключения блока С.

* Допустимые комбинации подключаемых внутренних блоков строго ограничены. Для ознакомления со списком возможных комбинаций обратитесь к специалистам технической поддержки.

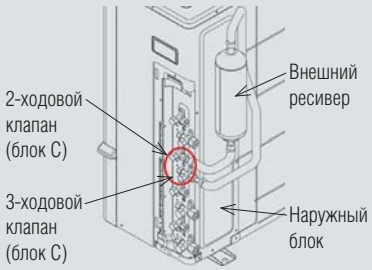

Допустимые длины магистралей

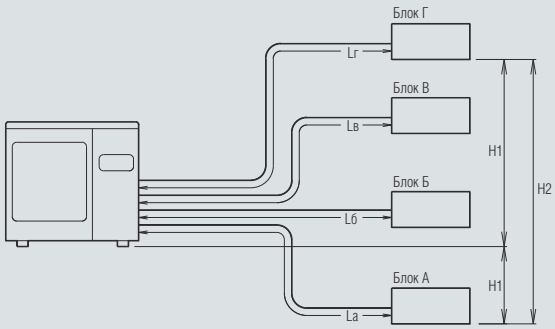

	Длина		Перепад	
	Суммарная (в том числе ответвления)	Между наружным и внутренними блоками	Между наружным и внутренними блоками	Между внутренними блоками
	м	м	м	м
Участок	La + Lб + Lв + Lг	La, Lб, Lв, Lг	H1	H2
AOYG14LAC2 AOYG18LAC2	30	20	15	10
AOYG18LAT3 AOYG24LAT3	50	25	15	10
AOYG30LAT4	70	25	15	10

Габаритные размеры

AOYG14LAC2 / AOYG18LAC2

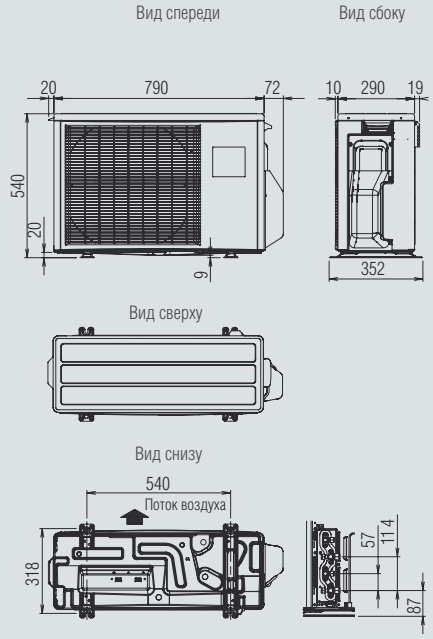

AOYG18LAT3 / AOYG24LAT3

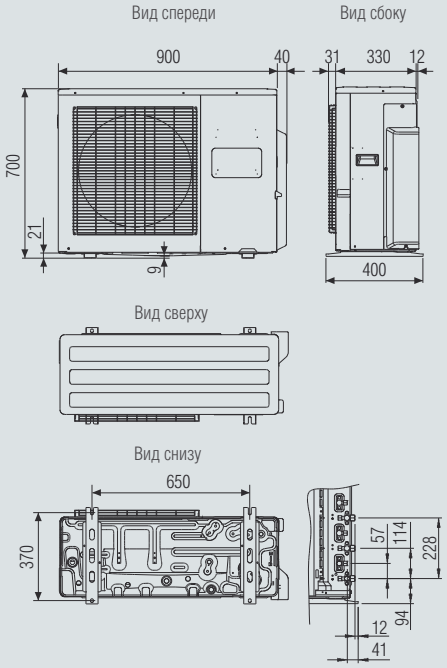

AOYG30LAT4

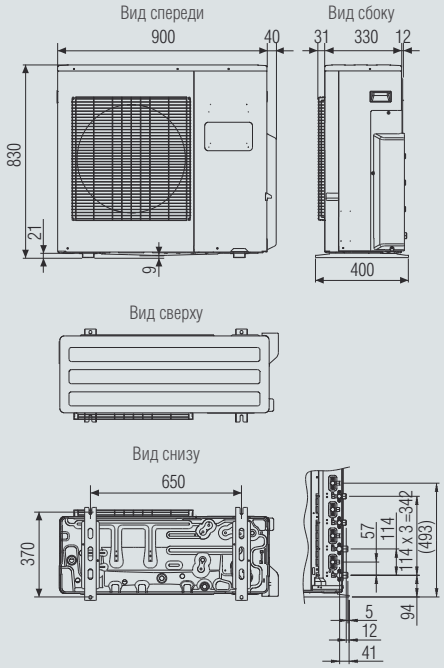

Размеры: мм

Схемы подключений

AOYG14LAC2 / AOYG18LAC2

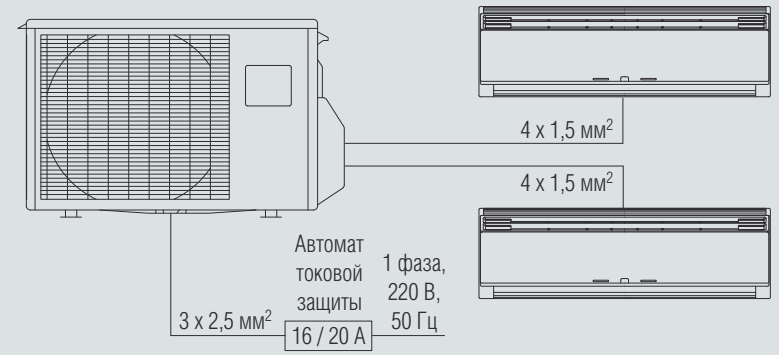

AOYG30LAT4

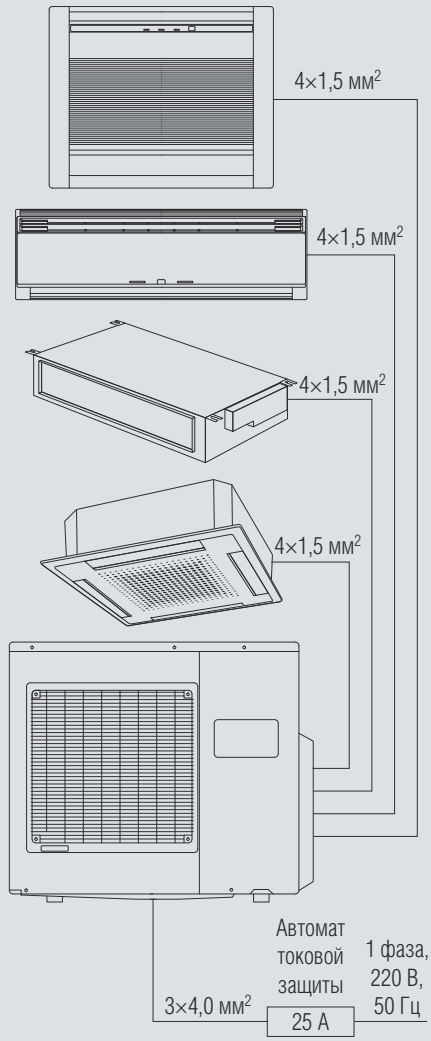

AOYG18LAT3 / AOYG24LAT3

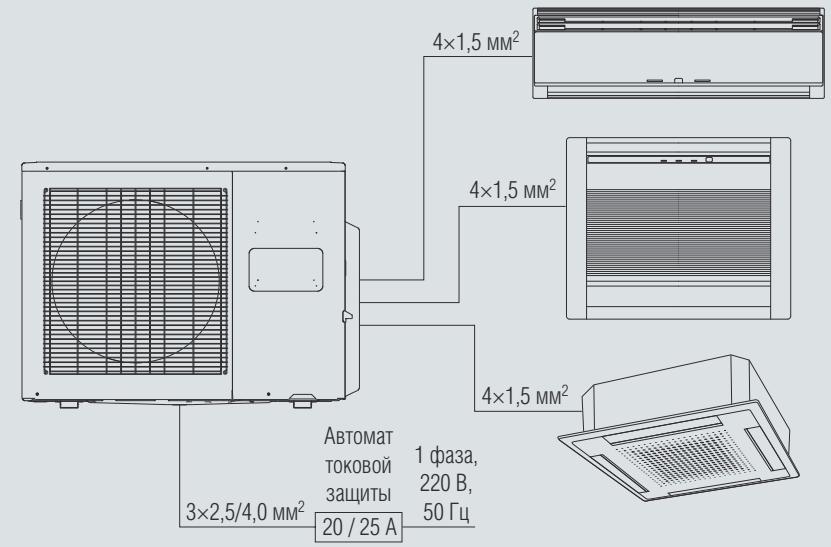

FUJITSU

Блок наружный

AOYG45LBT8

Блок наружный			AOYG45LBT8
Макс. кол-во подключаемых внутренних блоков			8
Параметры электропитания		ф./В/Гц	1 / 230 / 50
Производительность	Охлаждение	кВт	14,0
	Нагрев	кВт	16,0
Потребляемая мощность	Охлаждение	кВт	5,20
	Нагрев	кВт	5,07
Расход воздуха	Охлаждение	м³/ч	4650
	Нагрев	м³/ч	4800
Уровень шума	Охлаждение	дБ(А)	56
	Нагрев	дБ(А)	58
Оребрение теплообменника			Пластинчатый теплообменник
Габариты без упаковки (В×Ш×Г)		мм	914×970×370
Вес		кг	98
Диаметр соединительных труб (жидкость/газ)		мм	∅9,52 / 15,88
Максимальная суммарная длина магистрали		м	115
Макс. перепад высот между наружным и внутренними блоками		м	30
Диапазон рабочих температур	Охлаждение	°C	–5...+46
	Нагрев	°C	–15...+24
Тип хладагента			R410A

Блок-распределитель				UTP-PY03A	UTP-PY02A
Подключаемые блоки				1–3	1–2
Параметры электропитания			ф./В/Гц	1 / 230 / 50	1 / 230 / 50
Диапазон напряжения			В	198–264	198–264
Энергопотребление			В	10	10
Рабочий ток			А	0,05	0,05
Габаритные размеры, В×Ш×Г			мм	195×433×370	195×433×370
Вес			кг	9	9
Соединительный патрубок	Размер	Жидкость	мм	Главный: ∅9,52×1. Вспомогательный: ∅6,35×3	Главный: ∅9,52×1. Вспомогательный:∅ 6,35×2
		Газ	мм	Главный: ∅15,88×1. Вспомогательный: ∅12,7×3	Главный: ∅15,88×1. Вспомогательный: ∅12,7×2
	Метод			Развальцовка	Развальцовка

Примечание. Спецификация рассчитана для следующих условий: параметры электропитания 230 В.

Габаритные размеры

AOYG45LBT8

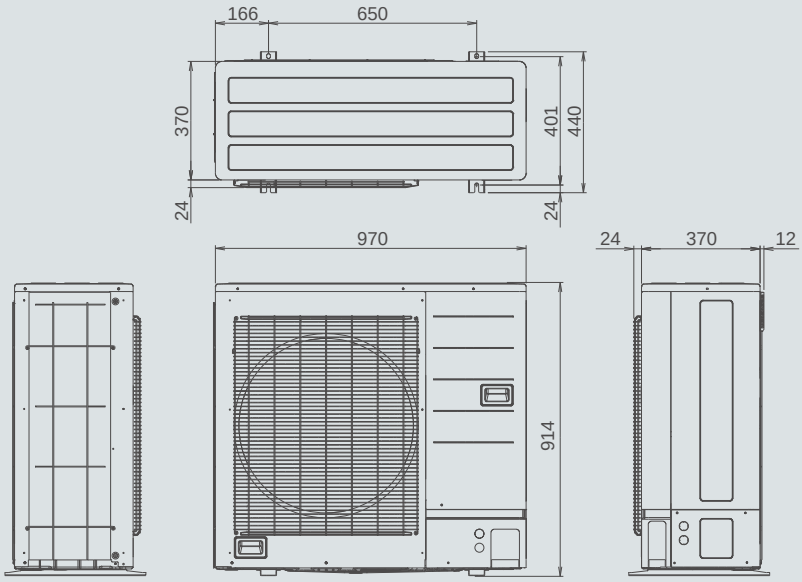

UTP-PY03A

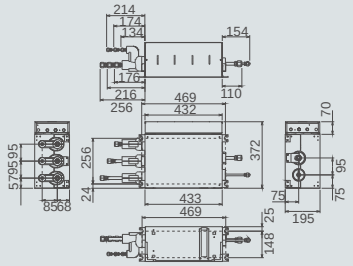

UTP-PY02A

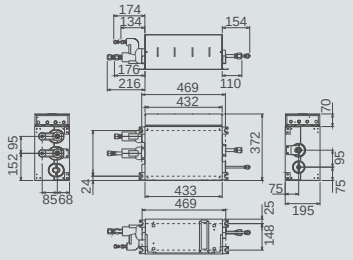

Размеры: мм

Схема подключений

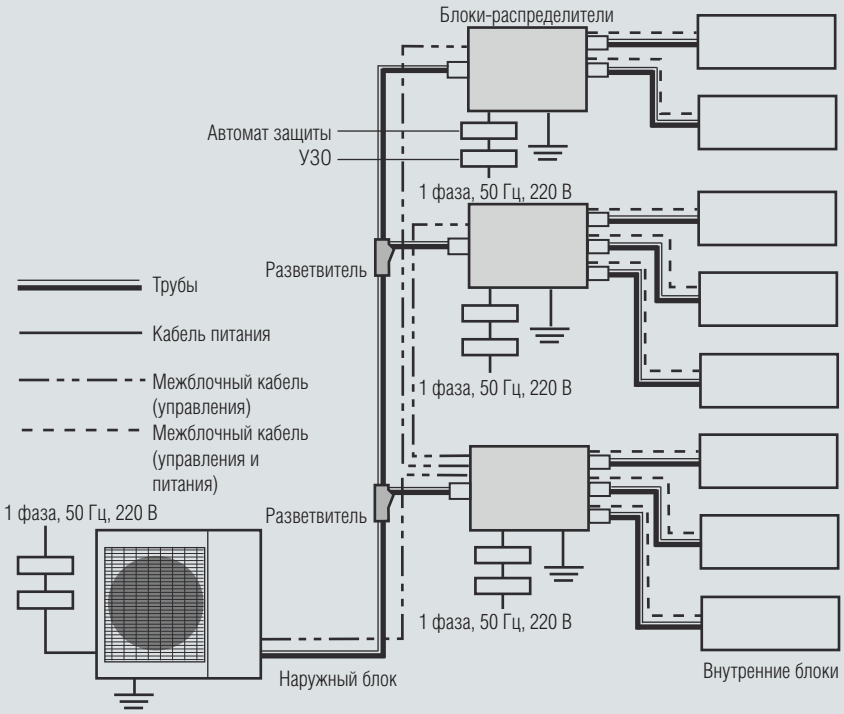

		Сечение, мм²	Тип, количество жил
Кабель питания	Наружный блок	6,0	H07RN-F или аналог, 3-жильный
	Блок-распределитель	1,5	H07RN-F или аналог, 3-жильный
Межблочный кабель	Блок-распределитель и внутренние блоки	> 1,5 (если общая длина < 50 м)	H07RN-F или аналог, 4-жильный
		> 2,5 (если общая длина > 50 м)	H07RN-F или аналог, 4-жильный

Автомат защиты наружного блока — 32 А.
Автомат защиты блоков-распределителей — 16 А.
УЗО (устройство защитного отключения) — 30 мА, 0,1 с или больше.

Допустимые длины магистралей

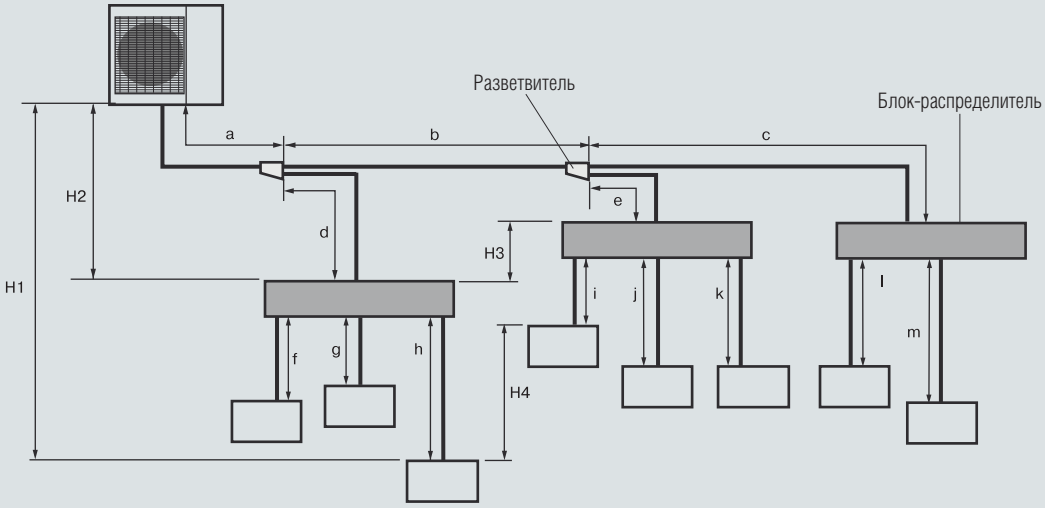

		Длина	Участок
Суммарная длина трассы		115 м	Всего
Между наружным и самым дальним внутренним блоками		70 м	a + b + c + m
Между наружным блоком и блоками-распределителями		55 м	a + b + c + d + e
Между блоком-распределителем и внутренним блоком	Всего	60 м	f + g + h + i + j + k + l + m
	Каждый	от 3 до 15 м	f, g, h, i, j, k, l, m
Между наружным блоком и первым разветвителем		не менее 5 м	a
Между наружным блоком и блоком-распределителем (при отсутствии разветвителя)		не менее 5 м	a+d
Между наружным и внутренним блоками		30 м	H1
Между наружным блоком и блоком-распределителем		30 м	H2
Между двумя блоками-распределителями		15 м	H3
Между внутренними блоками		15 м	H4

FUJITSU

AR-REA2E
(в комплекте)

Характеристики (настенные блоки)

Блок внутренний				ASYG07LUCA	ASYG09LUCA	ASYG12LUCA	ASYG14LUCA
Холодопроизводительность			кВт	2,05	2,64	3,52	4,1
Параметры электропитания			ф./В/Гц	1 / 230 / 50	1 / 230 / 50	1 / 230 / 50	1 / 230 / 50
Уровень шума	Охлаждение	Т/Н/С/В	дБ(А)	21 / 28 / 30 / 35	21 / 28 / 32 / 36	21 / 31 / 34 / 37	25 / 33 / 36 / 41
	Нагрев	Т/Н/С/В	дБ(А)	21 / 28 / 30 / 35	21 / 28 / 32 / 36	21 / 31 / 34 / 37	27 / 34 / 36 / 41
Расход воздуха	Охлаждение	Т/Н/С/В	м³/ч	330 / 470 / 520 / 570	330 / 470 / 550 / 600	330 / 530 / 600 / 660	390 / 570 / 640 / 710
	Нагрев	Т/Н/С/В	м³/ч	330 / 470 / 520 / 570	330 / 470 / 550 / 600	330 / 530 / 600 / 660	430 / 590 / 640 / 710
Габаритные размеры		Блок	мм	282×870×185	282×870×185	282×870×185	282×870×185
		Упаковка	мм	247×920×373	247×920×373	247×920×373	247×920×373
Вес			кг	9,5	9,5	9,5	9,5
Диаметр трубок		Жидкость	мм	∅6,35	∅6,35	∅6,35	∅6,35
		Газ	мм	∅9,52	∅9,52	∅9,52	∅12,7
Пульт управления (в комплекте)				AR-REA2E			

AR-REA1E
(в комплекте)

Характеристики (настенные блоки)

Блок внутренний				ASYG07LMCA	ASYG09LMCA	ASYG12LMCA	ASYG14LMCA
Холодопроизводительность			кВт	2,05	2,64	3,52	4,1
Параметры электропитания			ф./В/Гц	1 / 230 / 50	1 / 230 / 50	1 / 230 / 50	1 / 230 / 50
Уровень шума	Охлаждение	Т/Н/С/В	дБ(А)	21 / 29 / 32 / 36	21 / 29 / 33 / 37	21 / 30 / 36 / 40	21 / 30 / 36 / 40
	Нагрев	Т/Н/С/В	дБ(А)	22 / 29 / 32 / 36	22 / 29 / 33 / 37	22 / 31 / 36 / 40	22 / 31 / 36 / 40
Расход воздуха	Охлаждение	Т/Н/С/В	м³/ч	310 / 430 / 500 / 560	310 / 430 / 520 / 600	310 / 450 / 560 / 660	310 / 450 / 560 / 660
	Нагрев	Т/Н/С/В	м³/ч	330 / 430 / 500 / 560	330 / 430 / 520 / 600	330 / 470 / 560 / 660	330 / 470 / 560 / 660
Габаритные размеры		Блок	мм	268×840×203	268×840×203	268×840×203	268×840×203
		Упаковка	мм	370×920×250	370×920×250	370×920×250	370×920×250
Вес			кг	8,5	8,5	8,5	8,5
Диаметр трубок		Жидкость	мм	∅6,35	∅6,35	∅6,35	∅6,35
		Газ	мм	∅9,52	∅9,52	∅9,52	∅12,7
Пульт управления (в комплекте)				AR-REA1E			

AR-RAH2E
(в комплекте)

Характеристики (настенные блоки)

Блок внутренний				ASYG18LFCA	ASYG24LFCC
Холодопроизводительность			кВт	5,27	7,03
Параметры электропитания			ф./В/Гц	1 / 230 / 50	1 / 230 / 50
Уровень шума	Охлаждение	Т/Н/С/В	дБ(А)	26 / 33 / 37 / 43	33 / 37 / 42 / 49
	Нагрев	Т/Н/С/В	дБ(А)	25 / 33 / 37 / 42	33 / 37 / 42 / 48
Расход воздуха	Охлаждение	Т/Н/С/В	м³/ч	550 / 620 / 740 / 900	620 / 740 / 900 / 1120
	Нагрев	Т/Н/С/В	м³/ч	550 / 620 / 740 / 900	620 / 740 / 900 / 1100
Габаритные размеры		Блок	мм	320×998×238	320×998×238
		Упаковка	мм	329×1090×420	329×1090×420
Вес			кг	14	14
Диаметр трубок		Жидкость	мм	∅6,35	∅6,35
		Газ	мм	∅12,7	∅15,88
Пульт управления (в комплекте)				AR-RAH2E	

AR-RAH1E
(в комплекте)

Характеристики (напольные блоки)

Блок внутренний				AGYG09LVCA	AGYG12LVCA	AGYG14LVCA
Холодопроизводительность			кВт	2,64	3,52	4,10
Параметры электропитания			ф./В/Гц	1 / 230 / 50	1 / 230 / 50	1 / 230 / 50
Уровень шума	Охлаждение	Т/Н/С/В	дБ(А)	22 / 28 / 34 / 39	22 / 30 / 36 / 42	22 / 31 / 38 / 44
	Нагрев	Т/Н/С/В	дБ(А)	22 / 30 / 35 / 39	22 / 32 / 38 / 42	22 / 33 / 39 / 44
Расход воздуха	Охлаждение	Т/Н/С/В	м³/ч	270 / 360 / 440 / 530	270 / 380 / 490 / 600	270 / 400 / 520 / 650
	Нагрев	Т/Н/С/В	м³/ч	270 / 380 / 460 / 530	270 / 410 / 510 / 600	270 / 430 / 540 / 650
Габаритные размеры		Блок	мм	600×740×200	600×740×200	600×740×200
		Упаковка		700×820×310	700×820×310	700×820×310
Вес			кг	14	14	14
Диаметр трубок		Жидкость	мм	∅6,35	∅6,35	∅6,35
		Газ	мм	∅9,52	∅9,52	∅12,7
Пульт управления (в комплекте)				AR-RAH1E		

Примечание. Уровень шума приведен в зависимости от скорости вращения вентилятора: Т — тихий режим/сверхнизкая скорость; Н — низкая; С —средняя, В — высокая.

AR-RAH2E
(в комплекте)

Характеристики (универсальные блоки)

Блок внутренний				ABYG14LVTA	ABYG18LVTB
Холодопроизводительность			кВт	4,10	5,27
Параметры электропитания			ф./В/Гц	1 / 230 / 50	1 / 230 / 50
Уровень шума	Охлаждение	Т/Н/С/В	дБ(А)	29 / 33 / 34 / 36 (под потолком)	32 / 34 / 38 / 41 (под потолком)
			дБ(А)	32 / 36 / 37 / 39 (на стене)	35 / 37 / 41 / 44 (на стене)
	Нагрев	Т/Н/С/В	дБ(А)	29 / 33 / 34 / 36 (под потолком)	32 / 34 / 38 / 41 (под потолком)
			дБ(А)	32 / 36 / 37 / 39 (на стене)	35 / 37 / 41 / 44 (на стене)
Расход воздуха	Охлаждение	Т/Н/С/В	м³/ч	480 / 540 / 590 / 640	500 / 560 / 700 / 780
	Нагрев	Т/Н/С/В	м³/ч	480 / 540 / 590 / 640	500 / 560 / 700 / 780
Габаритные размеры		Блок	мм	199×990×655	199×990×655
		Упаковка	мм	320×1150×790	320×1150×790
Вес			кг	27	27
Диаметр трубок		Жидкость	мм	∅6,35	∅6,35
		Газ	мм	∅12,7	∅12,7
Пульт управления (в комплекте)				AR-RAH2E	

AR-RAB1E
(в комплекте)

Характеристики (компактные кассетные блоки)

Блок внутренний				AUYG07LVLA	AUYG09LVLA	AUYG12LVLB	AUYG14LVLB	AUYG18LVLB
Холодопроизводительность			кВт	2,05	2,64	3,52	4,10	5,27
Параметры электропитания			ф./В/Гц	1 / 230 / 50	1 / 230 / 50	1 / 230 / 50	1 / 230 / 50	1 / 230 / 50
Уровень шума	Охлаждение	Т/Н/С/В	дБ(А)	27 / 29 / 31 / 33	27 / 29 / 31 / 33	28 / 31 / 33 / 37	29 / 32 / 35 / 40	29 / 33 / 37 / 42
	Нагрев	Т/Н/С/В	дБ(А)	27 / 29 / 32 / 34	27 / 29 / 32 / 34	28 / 31 / 33 / 37	29 / 34 / 37 / 40	30 / 37 / 40 / 44
Расход воздуха	Охлаждение	Т/Н/С/В	м³/ч	390 / 440 / 490 / 540	390 / 440 / 490 / 540	410 / 470 / 530 / 610	410 / 490 / 580 / 680	410 / 520 / 610 / 750
	Нагрев	Т/Н/С/В	м³/ч	390 / 440 / 490 / 540	390 / 440 / 490 / 540	410 / 470 / 530 / 610	430 / 550 / 620 / 700	450 / 600 / 710 / 800
Габаритные размеры		Блок	мм	245×570×570	245×570×570	245×570×570	245×570×570	245×570×570
		Упаковка	мм	265×730×625	265×730×625	265×730×625	265×730×625	265×730×625
Вес			кг	15	15	15	15	15
Декоративная панель				UTG-UFYD-W				
Диаметр трубок		Жидкость	мм	∅6,35	∅6,35	∅6,35	∅6,35	∅6,35
		Газ	мм	∅9,52	∅9,52	∅9,52	∅12,7	∅12,7
Насос отвода конденсата (в комплекте)				Высота подъема 700 мм				
Пульт управления (в комплекте)				AR-RAB1E				

UTY-RNNYM
(в комплекте)

Характеристики (компактные канальные блоки)

Блок внутренний				ARYG07LLTA	ARYG09LLTA	ARYG12LLTB	ARYG14LLTB	ARYG18LLTB
Холодопроизводительность			кВт	2,05	2,64	3,52	4,10	5,27
Параметры электропитания			ф./В/Гц	1 / 230 / 50	1 / 230 / 50	1 / 230 / 50	1 / 230 / 50	1 / 230 / 50
Уровень шума	Охлаждение	Т/Н/С/В	дБ(А)	24 / 25 / 26 / 28	25 / 26 / 27 / 28	26 / 27 / 28 / 29	26 / 28 / 30 / 32	29 / 30 / 31 / 32
	Нагрев	Т/Н/С/В	дБ(А)	24 / 25 / 26 / 28	24 / 25 / 26 / 28	24 / 27 / 28 / 29	25 / 28 / 30 / 33	29 / 31 / 32 / 33
Расход воздуха	Охлаждение	Т/Н/С/В	м³/ч	440 / 470 / 490 / 550	450 / 500 / 550 / 600	480 / 550 / 600 / 650	480 / 600 / 700 / 800	750 / 820 / 880 / 940
	Нагрев	Т/Н/С/В	м³/ч	440 / 470 / 490 / 550	450 / 500 / 550 / 600	480 / 550 / 600 / 650	480 / 600 / 700 / 800	750 / 820 / 880 / 940
Габаритные размеры		Блок	мм	198×700×620	198×700×620	198×700×620	198×700×620	198×900×620
		Упаковка	мм	276×968×756	276×968×756	276×968×756	276×968×756	276×968×756
Вес			кг	17	19	19	19	23
Диаметр трубок		Жидкость	мм	∅6,35	∅6,35	∅6,35	∅6,35	∅6,35
		Газ	мм	∅9,52	∅9,52	∅9,52	∅12,7	∅12,7
Внешнее статическое давление			Па	от 0 до 90				
Насос отвода конденсата (в комплекте)				Высота подъема 850 мм				
Пульт управления проводной (в комплекте)				UTY-RNNYM				

Аксессуары

Название	Модель
Пульт управления проводной	UTY-RNNYM
Пульт управления проводной	UTY-RVNYM
Пульт управления проводной упрощенный	UTY-RSNYM
Пульт управления центральный (только в комбинации с AOYG45LBT8)	UTY-DMMYM
Кабель соединительный для подключения внешнего управления	UTY-XWZXZ5 / UTY-XWZX
Кабель соединительный для подключения внешнего управления	UTD-ECS5A / UTY-XWZX
Конвертер сетевой для подключения к сети систем VRF V-II и V-III	UTY-VGGXZ1
Модуль подключения проводного пульта или внешнего управления	UTY-TWBXF / UTY-TCBXZ2
Комплект разветвителей	UTP-SX248A
Фильтры яблочно-катехиновый + ионный деодорирующий для ASYG07–14L	UTR-FA16

Название	Модель
Фильтры яблочно-катехиновый + ионный деодорирующий для ASYG18–24LFCA(C)	UTR-FA13
Заглушка для AGYG09–14LVCA (используется при частичном монтаже блока в стену)	UTR-STA
Заглушка воздуховыпускного отверстия для AUYG07–18LVLA(B)	UTR-YDZB
Изоляция для работы в условиях высокой влажности для AUYG07–18LVLA(B)	UTZ-KXGC
Секция подачи воздуха для AUYG07–18LVLA(B)	UTZ-VXAA
Датчик температуры выносной для ARYG07–18LLTA(B)	UTY-XSZX
Жалюзи регулируемые для ARYG07–14LLTA(B)	UTD-GXSA-W
Жалюзи регулируемые для ARYG18LLTB	UTD-GXSB-W

РЕЖИМ ОХЛАЖДЕНИЯ

FUJITSU

Системы для 2 помещений

AOYG14LAC2	Сочетание внутренних блоков		РЕЖИМ ОХЛАЖДЕНИЯ				
			Холодопроизводительность			Потребляемая мощность (мин.–макс.)	EER
			Помещение 1	Помещение 2	Всего (мин.–макс.)		
			кВт	кВт	кВт	кВт	
2 помещения	7	7	2,00	2,00	4,00 (1,4–4,4)	1,09 (0,35–1,40)	3,67
	7	9	1,95	2,05	4,00 (1,4–4,4)	1,09 (0,35–1,40)	3,67
	7	12	1,65	2,35	4,00 (1,4–4,6)	1,05 (0,35–1,47)	3,81
	9	9	2,00	2,00	4,00 (1,4–4,5)	1,09 (0,35–1,43)	3,67
	9	12	1,70	2,30	4,00 (1,4–4,7)	1,05 (0,35–1,47)	3,81

AOYG18LAC2	Сочетание внутренних блоков		РЕЖИМ ОХЛАЖДЕНИЯ				
			Холодопроизводительность			Потребляемая мощность (мин.–макс.)	EER
			Помещение 1	Помещение 2	Всего (мин.–макс.)		
			кВт	кВт	кВт	кВт	
2 помещения	7	7	2,10	2,10	4,20 (1,7–5,2)	1,24 (0,35–1,68)	3,39
	7	9	2,10	2,50	4,60 (1,7–5,3)	1,26 (0,35–1,79)	3,65
	7	12	1,90	3,10	5,00 (1,7–5,6)	1,55 (0,35–1,95)	3,23
	7	14	1,80	3,20	5,00 (1,8–5,7)	1,55 (0,40–1,99)	3,23
	9	9	2,50	2,50	5,00 (1,7–5,6)	1,56 (0,35–1,95)	3,21
	9	12	2,10	2,90	5,00 (1,7–5,7)	1,55 (0,35–1,95)	3,23
	9	14	2,00	3,00	5,00 (1,8–5,8)	1,55 (0,40–1,99)	3,23
	12	12	2,50	2,50	5,00 (1,7–5,8)	1,56 (0,35–1,99)	3,21

Примечания

- Холодопроизводительность приводится для следующих условий: 27 °C (по сухому термометру) / 19 °C (по влажному термометру) температура в помещении, 35 °C (по сухому термометру) температура наружного воздуха.
- Длина трубной линии: 5 м.
- Перепад высот: 0 м между внутренним и наружным блоками.
- Должны быть подключены 2 внутренних блока .
- Табличные значения рассчитаны для стандартных условий работы и приводятся только для общей информации.

При подборе оборудования для конкретных рабочих условий необходимо использовать соответствующее техническое руководство.

Системы для 2–3 помещений

AOYG18LAT3	Сочетание внутренних блоков			РЕЖИМ ОХЛАЖДЕНИЯ					
				Холодопроизводительность				Потребляемая мощность (мин.–макс.)	EER
				Помещение 1	Помещение 2	Помещение 3	Всего (мин.–макс.)		
				кВт	кВт	кВт	кВт	кВт	
2 помещения	7	7	—	2,30	2,30	—	4,60 (1,8–5,0)	1,22 (0,50–1,43)	3,77
	7	9	—	2,30	2,70	—	5,00 (1,8–5,7)	1,35 (0,50–1,81)	3,70
	7	12	—	1,98	3,02	—	5,00 (1,8–6,1)	1,34 (0,50–2,06)	3,73
	7	14	—	1,88	3,42	—	5,30 (1,8–6,6)	1,34 (0,50–2,06)	3,96
	9	9	—	2,50	2,50	—	5,00 (1,8–6,2)	1,35 (0,50–2,06)	3,70
	9	12	—	2,18	2,82	—	5,00 (1,8–6,3)	1,35 (0,50–2,06)	3,70
	9	14	—	2,07	3,23	—	5,30 (1,8–6,7)	1,35 (0,50–2,06)	3,93
	12	12	—	2,55	2,55	—	5,10 (1,8–6,3)	1,35 (0,50–2,06)	3,78
	12	14	—	2,41	2,89	—	5,30 (1,8–6,7)	1,35 (0,50–2,06)	3,93
3 помещения	7	7	7	1,80	1,80	1,80	5,40 (1,8–6,8)	1,35 (0,50–2,06)	4,00
	7	7	9	1,70	1,70	2,00	5,40 (1,8–6,8)	1,35 (0,50–2,06)	4,00
	7	7	12	1,53	1,53	2,33	5,40 (1,8–6,8)	1,35 (0,50–2,06)	4,00
	7	7	14	1,41	1,41	2,58	5,40 (2,0–6,8)	1,35 (0,60–2,06)	4,00
	7	9	9	1,61	1,89	1,89	5,40 (1,8–6,8)	1,35 (0,50–2,06)	4,00
	7	9	12	1,46	1,72	2,22	5,40 (1,8–6,8)	1,35 (0,50–2,06)	4,00
	7	9	14	1,35	1,58	2,47	5,40 (2,0–6,8)	1,35 (0,60–2,06)	4,00
	9	9	9	1,80	1,80	1,80	5,40 (1,8–6,8)	1,35 (0,50–2,06)	4,00
	9	9	12	1,64	1,64	2,12	5,40 (1,8–6,8)	1,35 (0,50–2,06)	4,00

AOYG24LAT3	Сочетание внутренних блоков			РЕЖИМ ОХЛАЖДЕНИЯ					
				Холодопроизводительность				Потребляемая мощность (мин.–макс.)	EER
				Помещение 1	Помещение 2	Помещение 3	Всего (мин.–макс.)		
				кВт	кВт	кВт	кВт	кВт	
2 помещения	7	7	—	2,30	2,30	—	4,60 (1,8–5,0)	1,20 (0,50–1,40)	3,83
	7	9	—	2,30	2,70	—	5,00 (1,8–5,7)	1,36 (0,50–1,78)	3,68
	7	12	—	2,38	3,42	—	5,80 (1,8–6,1)	1,70 (0,50–1,97)	3,41
	7	14	—	2,37	4,13	—	6,50 (1,8–7,2)	1,91 (0,50–2,46)	3,40
	7	18	—	2,08	4,52	—	6,60 (1,8–7,8)	1,91 (0,50–2,87)	3,46
	9	9	—	2,75	2,75	—	5,50 (1,8–6,2)	1,55 (0,50–2,02)	3,55
	9	12	—	2,79	3,41	—	6,20 (1,8–6,8)	1,90 (0,50–2,45)	3,26
	9	14	—	2,66	3,94	—	6,60 (1,8–7,7)	1,91 (0,50–2,77)	3,46
	9	18	—	2,35	4,35	—	6,70 (1,8–7,9)	1,91 (0,50–2,87)	3,51
	12	12	—	3,15	3,15	—	6,30 (1,8–7,2)	1,90 (0,50–2,74)	3,32
	12	14	—	3,03	3,67	—	6,70 (1,8–7,8)	1,91 (0,50–2,87)	3,51
	12	18	—	2,66	4,04	—	6,70 (1,8–7,9)	1,92 (0,50–2,87)	3,49
3 помещения	7	7	7	2,23	2,23	2,23	6,70 (1,8–7,4)	1,89 (0,50–2,37)	3,54
	7	7	9	2,14	2,14	2,52	6,80 (1,8–7,8)	1,94 (0,60–2,87)	3,51
	7	7	12	1,98	1,98	2,84	6,80 (1,8–8,1)	1,93 (0,50–2,87)	3,52
	7	7	14	1,82	1,82	3,16	6,80 (2,0–8,4)	1,94 (0,60–2,87)	3,51
	7	7	18	1,63	1,63	3,54	6,80 (2,0–8,5)	1,94 (0,60–2,87)	3,51
	7	9	9	2,03	2,38	2,38	6,80 (1,8–8,2)	1,93 (0,50–2,87)	3,52
	7	9	12	1,88	2,21	2,70	6,80 (1,8–8,2)	1,93 (0,50–2,87)	3,52
	7	9	14	1,74	2,04	3,02	6,80 (2,0–8,4)	1,94 (0,60–2,87)	3,51
	7	9	18	1,56	1,84	3,40	6,80 (2,0–8,5)	1,94 (0,60–2,87)	3,51
	7	12	12	1,76	2,52	2,52	6,80 (1,8–8,2)	1,94 (0,50–2,87)	3,51
	7	12	14	1,63	2,34	2,83	6,80 (2,0–8,5)	1,94 (0,60–2,87)	3,51
	9	9	9	2,27	2,27	2,27	6,80 (1,8–8,2)	1,94 (0,50–2,87)	3,51
	9	9	12	2,11	2,11	2,58	6,80 (1,8–8,3)	1,94 (0,50–2,87)	3,51
	9	9	14	1,95	1,95	2,89	6,80 (2,0–8,5)	1,94 (0,60–2,87)	3,51
	9	9	18[*1]	1,77	1,77	3,27	6,80 (2,0–8,5)	1,94 (0,60–2,87)	3,51
	9	12	12	1,97	2,41	2,41	6,80 (1,8–8,3)	1,94 (0,50–2,87)	3,51
	9	12	14	1,84	2,24	2,72	6,80 (2,0–8,5)	1,94 (0,60–2,87)	3,51
	12	12	12	2,27	2,27	2,27	6,80 (1,8–8,3)	1,94 (0,50–2,87)	3,51

Примечания

- Холодопроизводительность приводится для следующих условий: 27 °C (по сухому термометру) / 19 °C (по влажному термометру) температура в помещении, 35 °C (по сухому термометру) температура наружного воздуха.
- Длина трубной линии: 5 м.
- Перепад высот: 0 м между внутренним и наружным блоками.
- Должны быть подключены 2 и более внутренних блока .
- Табличные значения рассчитаны для стандартных условий работы и приводятся только для общей информации.

[*1]: При подключении ASYG18L необходимо подключить хотя бы один внутренний настенный блок 9 kBtu.

При подборе оборудования для конкретных рабочих условий необходимо использовать соответствующее техническое руководство.

Системы для 2 помещений

AOYG14LAC2	Сочетание внутренних блоков		РЕЖИМ ОБОГРЕВА				
			Теплопроизводительность			Потребляемая мощность (мин.–макс.)	COP
			Помещение 1	Помещение 2	Всего (мин.–макс.)		
			кВт	кВт	кВт	кВт	
2 помещения	7	7	2,20	2,20	4,40 (1,1–5,4)	1,03 (0,25–1,78)	4,27
	7	9	2,15	2,25	4,40 (1,1–5,4)	1,03 (0,25–1,78)	4,27
	7	12	1,95	2,45	4,40 (1,1–5,5)	1,02 (0,25–1,76)	4,31
	9	9	2,20	2,20	4,40 (1,1–5,4)	1,03 (0,25–1,78)	4,27
	9	12	2,00	2,40	4,40 (1,1–5,5)	1,02 (0,25–1,76)	4,31

AOYG18LAC2	Сочетание внутренних блоков		РЕЖИМ ОБОГРЕВА				
			Теплопроизводительность			Потребляемая мощность (мин.–макс.)	COP
			Помещение 1	Помещение 2	Всего (мин.–макс.)		
			кВт	кВт	кВт	кВт	
2 помещения	7	7	2,70	2,70	5,40 (1,8–6,0)	1,24 (0,50–1,61)	4,37
	7	9	2,50	3,00	5,50 (1,8–6,0)	1,36 (0,50–1,87)	4,04
	7	12	2,30	3,30	5,60 (1,8–6,1)	1,38 (0,50–1,88)	4,06
	7	14	2,25	3,35	5,60 (1,9–6,2)	1,35 (0,55–1,86)	4,15
	9	9	2,80	2,80	5,60 (1,8–6,1)	1,41 (0,50–1,90)	3,97
	9	12	2,45	3,15	5,60 (1,8–6,2)	1,38 (0,50–1,88)	4,07
	9	14	2,35	3,25	5,60 (1,9–6,3)	1,35 (0,55–1,86)	4,15
	12	12	2,80	2,80	5,60 (1,8–6,3)	1,34 (0,50–1,84)	4,18

Примечания

- Теплопроизводительность приводится для следующих условий: 20 °C (по сухому термометру) температура в помещении, 7 °C (по сухому термометру)/6 °C (по влажному термометру) температура наружного воздуха.
- Длина трубной линии: 5 м.
- Перепад высот: 0 м между внутренним и наружным блоками.
- Должны быть подключены 2 внутренних блока.
- Табличные значения рассчитаны для стандартных условий работы и приводятся только для общей информации. Возможно подключение 14 модели внутреннего настенного блока, другие внутренние блоки 14 модели не могут быть подключены.

При подборе оборудования для конкретных рабочих условий необходимо использовать соответствующее техническое руководство.

Системы для 2–3 помещений

AOYG18LAT3	Сочетание внутренних блоков			РЕЖИМ ОБОГРЕВА					
				Теплопроизводительность				Потребляемая мощность (мин.–макс.)	COP
				Помещение 1	Помещение 2	Помещение 3	Всего (мин.–макс.)		
				кВт	кВт	кВт	кВт	кВт	
2 помещения	7	7	—	2,70	2,70	—	5,40 (2,0–6,1)	1,59 (0,52–1,93)	3,40
	7	9	—	2,75	3,25	—	6,00 (2,0–6,4)	1,87 (0,52–2,06)	3,21
	7	12	—	2,59	3,71	—	6,30 (2,0–6,5)	1,98 (0,52–2,06)	3,18
	7	14	—	2,51	4,29	—	6,80 (2,0–7,1)	1,92 (0,50–2,06)	3,54
	9	9	—	3,15	3,15	—	6,30 (2,0–6,5)	1,98 (0,52–2,06)	3,18
	9	12	—	2,89	3,51	—	6,40 (2,0–6,6)	1,99 (0,52–2,06)	3,22
	9	14	—	2,77	4,03	—	6,80 (2,0–7,2)	1,91 (0,50–2,06)	3,56
	12	12	—	3,20	3,20	—	6,40 (2,0–6,6)	1,98 (0,52–2,06)	3,23
	12	14	—	3,09	3,71	—	6,80 (2,0–7,3)	1,90 (0,50–2,06)	3,58
3 помещения	7	7	7	2,27	2,27	2,27	6,80 (2,0–7,7)	1,62 (0,50–2,06)	4,20
	7	7	9	2,14	2,14	2,52	6,80 (2,0–7,8)	1,62 (0,50–2,06)	4,20
	7	7	12	1,98	1,98	2,83	6,80 (2,0–7,8)	1,59 (0,50–2,06)	4,28
	7	7	14	1,83	1,83	3,14	6,80 (2,0–8,0)	1,61 (0,50–2,06)	4,22
	7	9	9	2,03	2,39	2,39	6,80 (2,0–7,8)	1,60 (0,50–2,06)	4,25
	7	9	12	1,89	2,22	2,69	6,80 (2,0–7,9)	1,59 (0,50–2,06)	4,28
	7	9	14	1,75	2,06	2,99	6,80 (2,0–8,0)	1,60 (0,50–2,06)	4,25
	9	9	9	2,27	2,27	2,27	6,80 (2,0–7,9)	1,59 (0,50–2,06)	4,28
	9	9	12	2,12	2,12	2,57	6,80 (2,0–7,9)	1,59 (0,50–2,06)	4,28

AOYG24LAT3	Сочетание внутренних блоков			РЕЖИМ ОБОГРЕВА					
				Теплопроизводительность				Потребляемая мощность (мин.–макс.)	COP
				Помещение 1	Помещение 2	Помещение 3	Всего (мин.–макс.)		
				кВт	кВт	кВт	кВт	кВт	
2 помещения	7	7	—	2,75	2,75	—	5,50 (2,0–6,1)	1,55 (0,52–1,93)	3,55
	7	9	—	2,80	3,30	—	6,10 (2,0–7,0)	1,82 (0,52–2,52)	3,35
	7	12	—	2,88	4,12	—	7,00 (2,0–7,3)	2,31 (0,52–2,66)	3,03
	7	14	—	2,80	4,80	—	7,60 (2,0–8,3)	2,28 (0,50–2,87)	3,33
	7	18	—	2,51	5,39	—	7,90 (2,0–8,3)	2,34 (0,50–2,87)	3,38
	9	9	—	3,30	3,30	—	6,60 (2,0–7,4)	2,04 (0,52–2,68)	3,24
	9	12	—	3,30	4,00	—	7,30 (2,0–7,7)	2,43 (0,52–2,87)	3,00
	9	14	—	3,22	4,68	—	7,90 (2,0–8,3)	2,38 (0,50–2,87)	3,32
	9	18	—	2,84	5,16	—	8,00 (2,0–8,5)	2,32 (0,50–2,87)	3,45
	12	12	—	3,80	3,80	—	7,60 (2,0–7,8)	2,54 (0,52–2,87)	2,99
	12	14	—	3,59	4,31	—	7,90 (2,0–8,4)	2,37 (0,50–2,87)	3,33
	12	18	—	3,20	4,80	—	8,00 (2,0–8,6)	2,31 (0,50–2,87)	3,46
3 помещения	7	7	7	2,60	2,60	2,60	7,80 (2,0–8,6)	1,94 (0,50–2,68)	4,02
	7	7	9	2,52	2,52	2,96	8,00 (2,0–8,8)	2,00 (0,50–2,87)	4,00
	7	7	12	2,34	2,34	3,32	8,00 (2,0–8,9)	1,99 (0,50–2,80)	4,02
	7	7	14	2,16	2,16	3,68	8,00 (2,0–9,2)	1,91 (0,50–2,72)	4,19
	7	7	18	1,94	1,94	4,12	8,00 (2,0–9,2)	1,89 (0,50–2,70)	4,23
	7	9	9	2,38	2,81	2,81	8,00 (2,0–9,0)	1,99 (0,50–2,87)	4,02
	7	9	12	2,23	2,62	3,15	8,00 (2,0–9,1)	1,98 (0,50–2,87)	4,04
	7	9	14	2,06	2,42	3,52	8,00 (2,0–9,2)	1,91 (0,50–2,72)	4,19
	7	9	18	1,85	2,18	3,97	8,00 (2,0–9,2)	1,89 (0,50–2,69)	4,23
	7	12	12	2,08	2,96	2,96	8,00 (2,0–9,1)	1,97 (0,50–2,87)	4,06
	7	12	14	1,93	2,76	3,31	8,00 (2,0–9,2)	1,90 (0,50–2,70)	4,21
	9	9	9	2,67	2,67	2,67	8,00 (2,0–9,1)	1,98 (0,50–2,87)	4,04
	9	9	12	2,49	2,49	3,02	8,00 (2,0–9,2)	1,97 (0,50–2,87)	4,06
	9	9	14	2,32	2,32	3,37	8,00 (2,0–9,2)	1,89 (0,50–2,70)	4,23
	9	9	18[*1]	2,10	2,10	3,81	8,00 (2,0–9,2)	1,87 (0,50–2,68)	4,28
	9	12	12	2,34	2,83	2,83	8,00 (2,0–9,2)	1,96 (0,50–2,80)	4,08
	9	12	14	2,18	2,64	3,17	8,00 (2,0–9,2)	1,89 (0,50–2,69)	4,23
	12	12	12	2,67	2,67	2,67	8,00 (2,0–9,2)	1,95 (0,50–2,78)	4,10

Примечания

- Теплопроизводительность приводится для следующих условий: 20 °C (по сухому термометру) температура в помещении, 7 °C (по сухому термометру)/6 °C (по влажному термометру) температура наружного воздуха.
- Длина трубной линии: 5 м.
- Перепад высот: 0 м между внутренним и наружным блоками.
- Должны быть подключены 2 и более внутренних блока .
- Табличные значения рассчитаны для стандартных условий работы и приводятся только для общей информации.

[*1]: При подключении ASYG18L необходимо подключить хотя бы один внутренний настенный блок 9 kBtu.

При подборе оборудования для конкретных рабочих условий необходимо использовать соответствующее техническое руководство.

FUJITSU

Системы для 3–4 помещений

AOYG30LAT4	Сочетание внутренних блоков				РЕЖИМ ОХЛАЖДЕНИЯ						
					Холодопроизводительность					Потребляемая мощность (мин.–макс.)	EER
					Помещение 1	Помещение 2	Помещение 3	Помещение 4	Всего (мин.–макс.)		
					кВт	кВт	кВт	кВт	кВт	кВт	
3 помещения	7	7	14	—	1,96	1,96	3,27	—	7,20 (1,6–8,9)	2,22 (0,68–3,43)	3,24
	7	7	18	—	1,81	1,81	4,08	—	7,70 (2,8–10,0)	2,22 (0,98–3,55)	3,47
	7	7	24	—	1,61	1,61	4,57	—	7,80 (2,8–10,1)	2,19 (0,98–3,53)	3,56
	7	9	12	—	2,08	2,34	2,78	—	7,20 (1,6–8,9)	2,22 (0,68–3,41)	3,24
	7	9	14	—	1,90	2,14	3,16	—	7,20 (2,8–9,1)	2,22 (0,98–3,56)	3,24
	7	9	18	—	1,76	1,98	3,96	—	7,70 (2,8–9,9)	2,22 (0,98–3,56)	3,47
	7	9	24	—	1,57	1,77	4,46	—	7,80 (2,8–10,1)	2,19 (0,98–3,53)	3,56
	7	12	12	—	1,96	2,62	2,62	—	7,20 (1,6–9,1)	2,22 (0,68–3,54)	3,24
	7	12	14	—	1,83	2,43	3,04	—	7,30 (2,8–9,2)	2,22 (0,98–3,56)	3,29
	7	12	18	—	1,68	2,24	3,78	—	7,70 (2,8–9,9)	2,22 (0,98–3,56)	3,47
	7	12	24	—	1,51	2,01	4,28	—	7,80 (2,8–10,1)	2,19 (0,98–3,56)	3,56
	7	14	14	—	1,68	2,81	2,81	—	7,30 (2,8–9,3)	2,22 (0,98–3,58)	3,29
	7	14	18	—	1,57	2,61	3,52	—	7,70 (3,5–10,0)	2,22 (1,17–3,58)	3,47
	7	14	24	—	1,44	2,39	4,07	—	7,90 (3,5–10,1)	2,20 (1,17–3,58)	3,59
	7	18	18	—	1,42	3,19	3,19	—	7,80 (3,5–10,1)	2,22 (1,17–3,58)	3,51
	7	18	24	—	1,30	2,92	3,68	—	7,90 (4,7–10,1)	2,22 (1,27–3,58)	3,56
	9	9	9	—	2,40	2,40	2,40	—	7,20 (2,8–8,9)	2,22 (0,98–3,42)	3,24
	9	9	12	—	2,26	2,26	2,68	—	7,20 (2,8–9,1)	2,22 (0,98–3,54)	3,24
	9	9	14	—	2,10	2,10	3,11	—	7,30 (2,8–9,2)	2,22 (0,98–3,57)	3,29
	9	9	18	—	1,93	1,93	3,85	—	7,70 (2,8–9,9)	2,22 (0,98–3,56)	3,47
	9	9	24	—	1,73	1,73	4,35	—	7,80 (2,8–10,1)	2,20 (1,17–3,54)	3,55
	9	12	12	—	2,14	2,53	2,53	—	7,20 (2,8–9,1)	2,22 (0,98–3,54)	3,24
	9	12	14	—	1,99	2,36	2,95	—	7,30 (2,8–9,2)	2,22 (0,98–3,57)	3,29
	9	12	18	—	1,84	2,18	3,68	—	7,70 (2,8–9,9)	2,22 (0,98–3,56)	3,47
	9	12	24	—	1,66	1,97	4,18	—	7,80 (2,8–10,1)	2,19 (0,98–3,56)	3,56
	9	14	14	—	1,84	2,73	2,73	—	7,30 (3,5–9,3)	2,22 (1,17–3,58)	3,29
	9	14	18	—	1,74	2,58	3,48	—	7,80 (3,5–10,0)	2,22 (1,17–3,58)	3,51
	9	14	24	—	1,58	2,34	3,98	—	7,90 (3,5–10,1)	2,22 (1,27–3,56)	3,56
	9	18	18	—	1,56	3,12	3,12	—	7,80 (4,7–10,1)	2,22 (1,27–3,58)	3,51
	12	12	12	—	2,43	2,43	2,43	—	7,30 (2,8–9,2)	2,22 (0,98–3,55)	3,29
	12	12	14	—	2,28	2,28	2,85	—	7,40 (2,8–9,3)	2,22 (0,98–3,58)	3,33
	12	12	18	—	2,12	2,12	3,57	—	7,80 (3,5–10,0)	2,22 (1,17–3,57)	3,51
	12	12	24	—	1,92	1,92	4,07	—	7,90 (3,5–10,1)	2,20 (1,17–3,54)	3,59
	12	14	14	—	2,11	2,64	2,64	—	7,40 (3,5–9,4)	2,22 (1,17–3,58)	3,33
	12	14	18	—	1,98	2,48	3,34	—	7,80 (3,5–10,1)	2,22 (1,17–3,58)	3,51
	12	18	18	—	1,81	3,05	3,05	—	7,90 (4,7–10,1)	2,22 (1,27–3,58)	3,56
4 помещения	7	7	7	7	1,93	1,93	1,93	1,93	7,70 (1,6–9,6)	2,20 (0,68–3,41)	3,50
	7	7	7	9	1,89	1,89	1,89	2,13	7,80 (1,6–9,8)	2,22 (0,68–3,54)	3,51
	7	7	7	12	1,83	1,83	1,83	2,41	7,90 (1,6–9,9)	2,22 (0,68–3,54)	3,56
	7	7	7	14	1,70	1,70	1,70	2,80	7,90 (2,8–9,9)	2,22 (0,98–3,56)	3,56
	7	7	7	18	1,52	1,52	1,52	3,43	8,00 (2,8–10,1)	2,20 (0,98–3,55)	3,64
	7	7	9	9	1,86	1,86	2,09	2,09	7,90 (2,8–9,7)	2,22 (0,98–3,42)	3,56
	7	7	9	12	1,78	1,78	1,99	2,35	7,90 (2,8–9,9)	2,22 (0,98–3,55)	3,56
	7	7	9	14	1,68	1,68	1,88	2,76	8,00 (2,8–10,0)	2,22 (0,98–3,57)	3,60
	7	7	9	18	1,49	1,49	1,67	3,35	8,00 (3,5–10,1)	2,20 (1,17–3,55)	3,64
	7	7	12	12	1,72	1,72	2,28	2,28	8,00 (2,8–10,0)	2,22 (0,98–3,55)	3,60
	7	7	12	14	1,61	1,61	2,13	2,65	8,00 (2,8–10,0)	2,22 (0,98–3,57)	3,60
	7	7	12	18	1,43	1,43	1,91	3,22	8,00 (3,5–10,1)	2,20 (1,17–3,56)	3,64
	7	7	14	14	1,50	1,50	2,50	2,50	8,00 (3,5–10,1)	2,22 (1,17–3,58)	3,60
	7	7	14	18	1,35	1,35	2,25	3,04	8,00 (3,5–10,1)	2,22 (1,17–3,58)	3,60
	7	9	9	9	1,81	2,03	2,03	2,03	7,90 (2,8–9,9)	2,22 (0,98–3,56)	3,56
	7	9	9	12	1,76	1,96	1,96	2,32	8,00 (2,8–10,0)	2,22 (0,98–3,56)	3,60
	7	9	9	14	1,64	1,83	1,83	2,70	8,00 (3,5–10,1)	2,22 (1,17–3,58)	3,60
	7	9	9	18	1,45	1,64	1,64	3,27	8,00 (3,5–10,1)	2,22 (1,17–3,56)	3,60
	7	9	12	12	1,68	1,88	2,22	2,22	8,00 (2,8–10,0)	2,22 (0,98–3,56)	3,60
	7	9	12	14	1,57	1,76	2,08	2,59	8,00 (3,5–10,1)	2,22 (1,17–3,58)	3,60
	7	9	12	18	1,40	1,58	1,87	3,15	8,00 (3,5–10,1)	2,22 (1,17–3,56)	3,60
	7	9	14	14	1,48	1,66	2,43	2,43	8,00 (3,5–10,1)	2,22 (1,17–3,58)	3,60
	7	9	14	18	1,32	1,49	2,21	2,98	8,00 (4,7–10,1)	2,22 (1,27–3,57)	3,60
	7	12	12	12	1,61	2,13	2,13	2,13	8,00 (2,8–10,1)	2,22 (0,98–3,56)	3,60
	7	12	12	14	1,51	2,00	2,00	2,49	8,00 (3,5–10,1)	2,22 (1,17–3,58)	3,60
	7	12	12	18	1,35	1,80	1,80	3,04	8,00 (3,5–10,1)	2,22 (1,17–3,56)	3,60
	7	12	14	14	1,41	1,89	2,35	2,35	8,00 (3,5–10,1)	2,22 (1,17–3,58)	3,60
	9	9	9	9	2,00	2,00	2,00	2,00	8,00 (3,5–10,0)	2,22 (1,17–3,56)	3,60
	9	9	9	12	1,91	1,91	1,91	2,27	8,00 (3,5–10,0)	2,22 (1,17–3,56)	3,60
	9	9	9	14	1,79	1,79	1,79	2,63	8,00 (3,5–10,0)	2,22 (1,17–3,56)	3,60
	9	9	9	18*1	1,60	1,60	1,60	3,20	8,00 (4,7–10,0)	2,22 (1,17–3,56)	3,60
	9	9	12	12	1,83	1,83	2,17	2,17	8,00 (3,5–10,0)	2,22 (1,17–3,56)	3,60
	9	9	12	14	1,72	1,72	2,03	2,53	8,00 (3,5–10,0)	2,22 (1,17–3,56)	3,60
	9	9	12	18*2	1,54	1,54	1,83	3,09	8,00 (4,7–10,0)	2,22 (1,17–3,56)	3,60
	9	9	14	14	1,62	1,62	2,38	2,38	8,00 (4,7–10,0)	2,22 (1,17–3,56)	3,60
	9	12	12	12	1,76	2,08	2,08	2,08	8,00 (3,5–10,0)	2,22 (1,17–3,56)	3,60
	9	12	12	14	1,66	1,95	1,95	2,44	8,00 (3,5–10,0)	2,22 (1,17–3,56)	3,60
	9	12	14	14	1,55	1,85	2,30	2,30	8,00 (4,7–10,0)	2,22 (1,17–3,56)	3,60
	12	12	12	12	2,00	2,00	2,00	2,00	8,00 (3,5–10,0)	2,22 (1,17–3,56)	3,60

Примечания

- Холодопроизводительность приводится для следующих условий: 27 °C (по сухому термометру)/19 °C (по влажному термометру) температура в помещении, 35 °C (по сухому термометру) температура наружного воздуха.
- Длина трубной линии: 5 м
- Перепад высот: 0 м между внутренним и наружным блоками.
- Должны быть подключены 3 и более внутренних блока .
- Табличные значения рассчитаны для стандартных условий работы и приводятся только для общей информации.

*1: Подключение ASYG18L + ARYG09L + ARYG09L + ARYG09L невозможно. Любые другие комбинации могут быть подключены.
*2: Подключение ASYG18L + ARYG12L + ARYG09L + ARYG09L невозможно. Любые другие комбинации могут быть подключены.
При подборе оборудования для конкретных рабочих условий необходимо использовать соответствующее техническое руководство.

Системы для 3–4 помещений

AOYG30LAT4	Сочетание внутренних блоков				РЕЖИМ ОБОГРЕВА						
					Теплопроизводительность					Потребляемая мощность (мин.–макс.)	COP
					Помещение 1	Помещение 2	Помещение 3	Помещение 4	Всего (мин.–макс.)		
					кВт	кВт	кВт	кВт	кВт	кВт	
3 помещения	7	7	14	—	2,42	2,42	4,15	—	9,00 (1,8–10,1)	2,66 (0,58–3,53)	3,38
	7	7	18	—	2,27	2,27	4,86	—	9,40 (3,3–11,2)	2,46 (0,87–3,52)	3,82
	7	7	24	—	2,03	2,03	5,44	—	9,50 (3,3–11,5)	2,47 (0,87–3,52)	3,85
	7	9	12	—	2,49	2,94	3,56	—	9,00 (1,8–10,0)	2,69 (0,58–3,51)	3,35
	7	9	14	—	2,33	2,75	4,00	—	9,10 (3,3–10,2)	2,64 (0,87–3,50)	3,45
	7	9	18	—	2,17	2,56	4,66	—	9,40 (3,3–11,3)	2,45 (0,87–3,50)	3,84
	7	9	24	—	1,98	2,33	5,29	—	9,60 (3,3–11,5)	2,46 (0,87–3,51)	3,90
	7	12	12	—	2,33	3,33	3,33	—	9,00 (1,8–10,1)	2,66 (0,58–3,48)	3,38
	7	12	14	—	2,22	3,17	3,80	—	9,20 (3,3–10,3)	2,62 (0,87–3,48)	3,51
	7	12	18	—	2,08	2,97	4,45	—	9,50 (3,3–11,4)	2,44 (0,87–3,47)	3,89
	7	12	24	—	1,88	2,69	5,03	—	9,60 (3,3–11,7)	2,45 (0,87–3,56)	3,92
	7	14	14	—	2,10	3,60	3,60	—	9,30 (3,3–10,6)	2,59 (0,87–3,48)	3,59
	7	14	18	—	1,96	3,35	4,19	—	9,50 (3,7–11,5)	2,42 (0,97–3,52)	3,93
	7	14	24	—	1,78	3,05	4,77	—	9,60 (3,3–11,7)	2,45 (0,87–3,56)	3,92
	7	18	18	—	1,82	3,89	3,89	—	9,60 (3,7–12,0)	2,40 (0,97–3,52)	4,00
	7	18	24	—	1,65	3,53	4,42	—	9,60 (4,3–12,0)	2,40 (1,12–3,52)	4,00
	9	9	9	—	3,00	3,00	3,00	—	9,00 (3,3–10,0)	2,69 (0,87–3,51)	3,35
	9	9	12	—	2,80	2,80	3,39	—	9,00 (3,3–10,1)	2,67 (0,87–3,48)	3,37
	9	9	14	—	2,66	2,66	3,87	—	9,20 (3,3–10,3)	2,63 (0,87–3,48)	3,50
	9	9	18	—	2,49	2,49	4,52	—	9,50 (3,7–11,4)	2,44 (0,97–3,48)	3,89
	9	9	24	—	2,25	2,25	5,11	—	9,60 (3,7–11,7)	2,45 (0,97–3,57)	3,92
	9	12	12	—	2,65	3,22	3,22	—	9,10 (3,3–10,3)	2,65 (0,87–3,52)	3,43
	9	12	14	—	2,53	3,07	3,69	—	9,30 (3,3–10,5)	2,61 (0,87–3,52)	3,56
	9	12	18	—	2,36	2,86	4,29	—	9,50 (3,7–11,4)	2,43 (0,97–3,47)	3,91
	9	12	24	—	2,14	2,59	4,86	—	9,60 (3,7–11,8)	2,44 (0,97–3,55)	3,93
	9	14	14	—	2,38	3,46	3,46	—	9,30 (3,7–10,7)	2,58 (0,97–3,46)	3,60
	9	14	18	—	2,22	3,23	4,04	—	9,50 (3,7–11,6)	2,41 (0,97–3,51)	3,94
	9	14	24	—	2,03	2,95	4,62	—	9,60 (4,3–11,9)	2,42 (1,12–3,57)	3,97
	9	18	18	—	2,07	3,76	3,76	—	9,60 (4,3–12,0)	2,40 (1,12–3,52)	4,00
	12	12	12	—	3,07	3,07	3,07	—	9,20 (3,3–10,3)	2,63 (0,87–3,49)	3,50
	12	12	14	—	2,91	2,91	3,49	—	9,30 (3,3–10,6)	2,59 (0,87–3,49)	3,59
	12	12	18	—	2,71	2,71	4,07	—	9,50 (3,7–11,6)	2,42 (0,97–3,52)	3,93
	12	12	24	—	2,48	2,48	4,65	—	9,60 (3,7–11,8)	2,43 (0,97–3,54)	3,95
	12	14	14	—	2,76	3,32	3,32	—	9,40 (3,7–10,8)	2,40 (0,97–3,50)	3,92
	12	14	18	—	2,57	3,08	3,85	—	9,50 (3,7–11,6)	2,40 (0,97–3,49)	3,96
	12	18	18	—	2,40	3,60	3,60	—	9,60 (4,3–12,0)	2,40 (1,12–3,52)	4,00
4 помещения	7	7	7	7	2,35	2,35	2,35	2,35	9,40 (1,8–10,8)	2,43 (0,58–3,47)	3,87
	7	7	7	9	2,27	2,27	2,27	2,68	9,50 (1,8–10,9)	2,42 (0,58–3,51)	3,88
	7	7	7	12	2,14	2,14	2,14	3,06	9,50 (1,8–11,1)	2,41 (0,58–3,55)	3,94
	7	7	7	14	2,04	2,04	2,04	3,49	9,60 (3,3–11,3)	2,38 (0,87–3,56)	4,03
	7	7	7	18	1,87	1,87	1,87	4,00	9,60 (3,3–12,0)	2,27 (0,87–3,56)	4,23
	7	7	9	9	2,18	2,18	2,57	2,57	9,50 (3,3–10,9)	2,41 (0,87–3,44)	3,94
	7	7	9	12	2,06	2,06	2,43	2,95	9,50 (3,3–11,1)	2,40 (0,87–3,54)	3,96
	7	7	9	14	1,96	1,96	2,31	3,36	9,60 (3,3–11,4)	2,38 (0,87–3,54)	4,03
	7	7	9	18	1,80	1,80	2,13	3,87	9,60 (3,7–12,0)	2,27 (0,97–3,55)	4,23
	7	7	12	12	1,98	1,98	2,82	2,82	9,60 (3,3–11,3)	2,39 (0,87–3,57)	4,02
	7	7	12	14	1,87	1,87	2,67	3,20	9,60 (3,3–11,5)	2,36 (0,87–3,58)	4,07
	7	7	12	18	1,72	1,72	2,46	3,69	9,60 (3,7–12,0)	2,27 (0,97–3,58)	4,23
	7	7	14	14	1,77	1,77	3,03	3,03	9,60 (3,7–11,8)	2,34 (0,97–3,58)	4,10
	7	7	14	18	1,64	1,64	2,81	3,51	9,60 (3,7–12,0)	2,27 (0,97–3,56)	4,23
	7	9	9	9	2,09	2,47	2,47	2,47	9,50 (3,3–11,2)	2,40 (0,87–3,54)	4,00
	7	9	9	12	2,01	2,36	2,36	2,87	9,60 (3,3–11,3)	2,39 (0,87–3,58)	4,02
	7	9	9	14	1,89	2,23	2,23	3,25	9,60 (3,7–11,5)	2,37 (0,97–3,58)	4,05
	7	9	9	18	1,75	2,06	2,06	3,74	9,60 (3,7–12,0)	2,27 (0,97–3,58)	4,23
	7	9	12	12	1,91	2,25	2,72	2,72	9,60 (3,3–11,4)	2,38 (0,87–3,58)	4,03
	7	9	12	14	1,80	2,13	2,58	3,09	9,60 (3,7–11,6)	2,35 (0,97–3,58)	4,09
	7	9	12	18	1,67	1,97	2,39	3,58	9,60 (3,7–12,0)	2,27 (0,97–3,58)	4,23
	7	9	14	14	1,71	2,02	2,94	2,94	9,60 (3,7–11,8)	2,33 (0,97–3,58)	4,12
	7	9	14	18	1,59	1,87	2,73	3,41	9,60 (4,3–12,0)	2,27 (1,12–3,58)	4,23
	7	12	12	12	1,81	2,59	2,59	2,59	9,60 (3,3–11,5)	2,37 (0,87–3,58)	4,05
	7	12	12	14	1,72	2,46	2,46	2,95	9,60 (3,7–11,7)	2,34 (0,97–3,58)	4,10
	7	12	12	18	1,60	2,29	2,29	3,43	9,60 (3,7–12,0)	2,27 (0,97–3,56)	4,23
	7	12	14	14	1,64	2,34	2,81	2,81	9,60 (3,7–11,9)	2,32 (0,97–3,58)	4,14
	9	9	9	9	2,40	2,40	2,40	2,40	9,60 (3,7–11,3)	2,40 (0,97–3,58)	4,00
	9	9	9	12	2,28	2,28	2,28	2,76	9,60 (3,7–11,4)	2,38 (0,97–3,58)	4,03
	9	9	9	14	2,16	2,16	2,16	3,14	9,60 (3,7–11,6)	2,36 (0,97–3,58)	4,07
	9	9	9	18*1	1,99	1,99	1,99	3,62	9,60 (4,3–12,0)	2,27 (1,12–3,58)	4,23
	9	9	12	12	2,17	2,17	2,63	2,63	9,60 (3,7–11,5)	2,37 (0,97–3,58)	4,05
	9	9	12	14	2,06	2,06	2,49	2,99	9,60 (3,7–11,7)	2,35 (0,97–3,58)	4,09
	9	9	12	18*2	1,91	1,91	2,31	3,47	9,60 (4,3–12,0)	2,27 (1,12–3,58)	4,23
	9	9	14	14	1,96	1,96	2,84	2,84	9,60 (4,3–11,9)	2,33 (1,12–3,58)	4,12
	9	12	12	12	2,07	2,51	2,51	2,51	9,60 (3,7–11,6)	2,36 (0,97–3,58)	4,07
	9	12	12	14	1,97	2,39	2,39	2,87	9,60 (3,7–11,8)	2,34 (0,97–3,58)	4,10
	9	12	14	14	1,87	2,27	2,73	2,73	9,60 (4,3–11,9)	2,31 (1,12–3,58)	4,16
	12	12	12	12	2,40	2,40	2,40	2,40	9,60 (3,7–11,6)	2,35 (0,97–3,58)	4,09

Примечания

- Теплопроизводительность приводится для следующих условий: 20 °C (по сухому термометру) температура в помещении, 7 °C (по сухому термометру)/6 °C (по влажному термометру) температура наружного воздуха.
- Длина трубной линии: 5 м.
- Перепад высот: 0 м между внутренним и наружным блоками.
- Должны быть подключены 2 и более внутренних блока .
- Табличные значения рассчитаны для стандартных условий работы и приводятся только для общей информации.

*1: Подключение ASYG18L + ARYG09L + ARYG09L + ARYG09L невозможно. Любые другие комбинации могут быть подключены.

*2: Подключение ASYG18L + ARYG12L + ARYG09L + ARYG09L невозможно. Любые другие комбинации могут быть подключены.

При подборе оборудования для конкретных рабочих условий необходимо использовать соответствующее техническое руководство.

РЕЖИМ ОХЛАЖДЕНИЯ

FUJITSU

Системы до 8 помещений

AOYG45LBT8	Сочетание внутренних блоков								РЕЖИМ ОХЛАЖДЕНИЯ									
									Холодопроизводительность									Потребляемая мощность
									Помещ. 1	Помещ. 2	Помещ. 3	Помещ. 4	Помещ. 5	Помещ. 6	Помещ. 7	Помещ. 8	Всего	
									кВт	кВт	кВт	кВт	кВт	кВт	кВт	кВт	кВт	кВт
2 помещения	24	24	—	—	—	—	—	—	7,03	7,03	—	—	—	—	—	—	14,06	5,20
	18	24	—	—	—	—	—	—	5,27	7,03	—	—	—	—	—	—	12,30	4,24
3 помещения	18	18	24	—	—	—	—	—	4,63	4,63	6,18	—	—	—	—	—	15,45	5,89
	18	18	18	—	—	—	—	—	5,01	5,01	5,01	—	—	—	—	—	15,03	5,90
	14	24	24	—	—	—	—	—	3,54	6,07	6,07	—	—	—	—	—	15,68	5,87
	14	18	24	—	—	—	—	—	3,84	4,94	6,59	—	—	—	—	—	15,37	5,90
	14	18	18	—	—	—	—	—	4,10	5,27	5,27	—	—	—	—	—	14,64	5,50
	14	14	24	—	—	—	—	—	4,10	4,10	7,03	—	—	—	—	—	15,23	5,79
	14	14	18	—	—	—	—	—	4,10	4,10	5,27	—	—	—	—	—	13,47	4,89
	14*1	14*1	14*1	—	—	—	—	—	4,10	4,10	4,10	—	—	—	—	—	12,30	4,24
	12	24	24	—	—	—	—	—	3,09	6,18	6,18	—	—	—	—	—	15,45	5,89
	12	18	24	—	—	—	—	—	3,35	5,01	6,68	—	—	—	—	—	15,04	5,90
	12	18	18	—	—	—	—	—	3,52	5,27	5,27	—	—	—	—	—	14,06	5,20
	12	14	24	—	—	—	—	—	3,52	4,10	7,03	—	—	—	—	—	14,65	5,50
	12	14	18	—	—	—	—	—	3,52	4,10	5,27	—	—	—	—	—	12,89	4,57
	12*1	14*1	14*1	—	—	—	—	—	3,52	4,10	4,10	—	—	—	—	—	11,72	3,91
	12	12	24	—	—	—	—	—	3,52	3,52	7,03	—	—	—	—	—	14,07	5,20
	12	12	18	—	—	—	—	—	3,52	3,52	5,27	—	—	—	—	—	12,31	4,24
	9	24	24	—	—	—	—	—	2,46	6,54	6,54	—	—	—	—	—	15,54	5,90
	9	18	24	—	—	—	—	—	2,64	5,27	7,03	—	—	—	—	—	14,94	5,65
	9	18	18	—	—	—	—	—	2,64	5,27	5,27	—	—	—	—	—	13,18	4,73
	9	14	24	—	—	—	—	—	2,64	4,10	7,03	—	—	—	—	—	13,77	5,05
	9	14	18	—	—	—	—	—	2,64	4,10	5,27	—	—	—	—	—	12,01	4,08
	9	12	24	—	—	—	—	—	2,64	3,52	7,03	—	—	—	—	—	13,19	4,73
	9	12	18	—	—	—	—	—	2,64	3,52	5,27	—	—	—	—	—	11,43	3,74
	9	9	24	—	—	—	—	—	2,64	2,64	7,03	—	—	—	—	—	12,31	4,24
	7	24	24	—	—	—	—	—	1,93	6,64	6,64	—	—	—	—	—	15,21	5,90
	7	18	24	—	—	—	—	—	2,05	5,27	7,03	—	—	—	—	—	14,35	5,35
	7	18	18	—	—	—	—	—	2,05	5,27	5,27	—	—	—	—	—	12,59	4,41
	7	14	24	—	—	—	—	—	2,05	4,10	7,03	—	—	—	—	—	13,18	4,73
	7	14	18	—	—	—	—	—	2,05	4,10	5,27	—	—	—	—	—	11,42	3,74
	7	12	24	—	—	—	—	—	2,05	3,52	7,03	—	—	—	—	—	12,60	4,41
	7	9	24	—	—	—	—	—	2,05	2,64	7,03	—	—	—	—	—	11,72	3,91
4 помещения	14	14	14	18	—	—	—	—	3,60	3,60	3,60	4,63	—	—	—	—	15,45	5,89
	14	14	14	14	—	—	—	—	3,84	3,84	3,84	3,84	—	—	—	—	15,37	5,90
	12	14	18	18	—	—	—	—	3,04	3,54	4,55	4,55	—	—	—	—	15,68	5,87
	12	14	14	18	—	—	—	—	3,15	3,67	3,67	4,72	—	—	—	—	15,21	5,90
	12	14	14	14	—	—	—	—	3,35	3,90	3,90	3,90	—	—	—	—	15,04	5,90
	12	12	18	18	—	—	—	—	3,09	3,09	4,63	4,63	—	—	—	—	15,45	5,89
	12	12	14	24	—	—	—	—	3,04	3,04	3,54	6,07	—	—	—	—	15,69	5,87
	12	12	14	18	—	—	—	—	3,30	3,30	3,84	4,94	—	—	—	—	15,38	5,90
	12	12	14	14	—	—	—	—	3,52	3,52	4,10	4,10	—	—	—	—	15,24	5,79
	12	12	12	24	—	—	—	—	3,09	3,09	3,09	6,18	—	—	—	—	15,45	5,89
	12	12	12	18	—	—	—	—	3,35	3,35	3,35	5,01	—	—	—	—	15,05	5,90
	12	12	12	14	—	—	—	—	3,52	3,52	3,52	4,10	—	—	—	—	14,66	5,50
	12	12	12	12	—	—	—	—	3,52	3,52	3,52	3,52	—	—	—	—	14,08	5,20
	9	14	18	18	—	—	—	—	2,34	3,64	4,67	4,67	—	—	—	—	15,33	5,89
	9	14	14	24	—	—	—	—	2,30	3,57	3,57	6,12	—	—	—	—	15,57	5,88
	9	14	14	18	—	—	—	—	2,49	3,87	3,87	4,97	—	—	—	—	15,21	5,90
	9	14	14	14	—	—	—	—	2,64	4,10	4,10	4,10	—	—	—	—	14,94	5,65
	9	12	18	18	—	—	—	—	2,46	3,28	4,90	4,90	—	—	—	—	15,54	5,90
	9	12	14	24	—	—	—	—	2,34	3,12	3,64	6,23	—	—	—	—	15,33	5,89
	9	12	14	18	—	—	—	—	2,53	3,37	3,93	5,05	—	—	—	—	14,87	5,90
	9	12	14	14	—	—	—	—	2,64	3,52	4,10	4,10	—	—	—	—	14,36	5,35
	9	12	12	24	—	—	—	—	2,46	3,28	3,28	6,54	—	—	—	—	15,55	5,90
	9	12	12	18	—	—	—	—	2,64	3,52	3,52	5,27	—	—	—	—	14,95	5,65
	9	12	12	14	—	—	—	—	2,64	3,52	3,52	4,10	—	—	—	—	13,78	5,05
	9	12	12	12	—	—	—	—	2,64	3,52	3,52	3,52	—	—	—	—	13,20	4,73
	9	9	18	24	—	—	—	—	2,32	2,32	4,63	6,18	—	—	—	—	15,45	5,89
	9	9	18	18	—	—	—	—	2,51	2,51	5,01	5,01	—	—	—	—	15,04	5,90
	9	9	14	24	—	—	—	—	2,47	2,47	3,84	6,59	—	—	—	—	15,38	5,90
	9	9	14	18	—	—	—	—	2,64	2,64	4,10	5,27	—	—	—	—	14,65	5,50
	9	9	14	14	—	—	—	—	2,64	2,64	4,10	4,10	—	—	—	—	13,48	4,89
	9	9	12	24	—	—	—	—	2,51	2,51	3,35	6,68	—	—	—	—	15,05	5,90
	9	9	12	18	—	—	—	—	2,64	2,64	3,52	5,27	—	—	—	—	14,07	5,20
	9	9	12	14	—	—	—	—	2,64	2,64	3,52	4,10	—	—	—	—	12,90	4,57
	9	9	12	12	—	—	—	—	2,64	2,64	3,52	3,52	—	—	—	—	12,32	4,24
	9	9	9	24	—	—	—	—	2,64	2,64	2,64	7,03	—	—	—	—	14,95	5,65
	9	9	9	18	—	—	—	—	2,64	2,64	2,64	5,27	—	—	—	—	13,19	4,73
	9	9	9	14	—	—	—	—	2,64	2,64	2,64	4,10	—	—	—	—	12,02	4,08
	9	9	9	12	—	—	—	—	2,64	2,64	2,64	3,52	—	—	—	—	11,44	3,74
	7	18	18	18	—	—	—	—	1,79	4,59	4,59	4,59	—	—	—	—	15,56	5,88
	7	14	18	18	—	—	—	—	1,91	3,82	4,91	4,91	—	—	—	—	15,54	5,90
	7	14	14	24	—	—	—	—	1,82	3,64	3,64	6,24	—	—	—	—	15,33	5,89
	7	14	14	18	—	—	—	—	1,96	3,93	3,93	5,05	—	—	—	—	14,87	5,90
	7	14	14	14	—	—	—	—	2,05	4,10	4,10	4,10	—	—	—	—	14,35	5,35
	7	12	18	24	—	—	—	—	1,79	3,07	4,59	6,12	—	—	—	—	15,57	5,88
	7	12	18	18	—	—	—	—	1,93	3,32	4,97	4,97	—	—	—	—	15,21	5,90
	7	12	14	24	—	—	—	—	1,91	3,28	3,82	6,54	—	—	—	—	15,54	5,90
	7	12	14	18	—	—	—	—	2,05	3,52	4,10	5,27	—	—	—	—	14,94	5,65
	7	12	14	14	—	—	—	—	2,05	3,52	4,10	4,10	—	—	—	—	13,77	5,05
	7	12	12	24	—	—	—	—	1,93	3,32	3,32	6,63	—	—	—	—	15,21	5,90
	7	12	12	18	—	—	—	—	2,05	3,52	3,52	5,27	—	—	—	—	14,36	5,35
	7	12	12	14	—	—	—	—	2,05	3,52	3,52	4,10	—	—	—	—	13,19	4,73
	7	12	12	12	—	—	—	—	2,05	3,52	3,52	3,52	—	—	—	—	12,61	4,41
	7	9	18	24	—	—	—	—	1,84	2,36	4,72	6,29	—	—	—	—	15,21	5,90
	7	9	18	18	—	—	—	—	2,05	2,64	5,27	5,27	—	—	—	—	15,23	5,79
	7	9	14	24	—	—	—	—	1,95	2,51	3,90	6,68	—	—	—	—	15,04	5,90
	7	9	14	18	—	—	—	—	2,05	2,64	4,10	5,27	—	—	—	—	14,06	5,20
	7	9	12	24	—	—	—	—	2,05	2,64	3,52	7,03	—	—	—	—	15,24	5,79
	7	9	12	18	—	—	—	—	2,05	2,64	3,52	5,27	—	—	—	—	13,48	4,89
	7	9	12	14	—	—	—	—	2,05	2,64	3,52	4,10	—	—	—	—	12,31	4,24
	7	9	12	12	—	—	—	—	2,05	2,64	3,52	3,52	—	—	—	—	11,73	3,91
	7	9	9	24	—	—	—	—	2,05	2,64	2,64	7,03	—	—	—	—	14,36	5,35
	7	9	9	18	—	—	—	—	2,05	2,64	2,64	5,27	—	—	—	—	12,60	4,41
	7	9	9	14	—	—	—	—	2,05	2,64	2,64	4,10	—	—	—	—	11,43	3,74
	7	7	24	24	—	—	—	—	1,77	1,77	6,07	6,07	—	—	—	—	15,68	5,87
	7	7	18	24	—	—	—	—	1,92	1,92	4,94	6,59	—	—	—	—	15,37	5,90
	7	7	18	18	—	—	—	—	2,05	2,05	5,27	5,27	—	—	—	—	14,64	5,50
	7	7	14	24	—	—	—	—	2,05	2,05	4,10	7,03	—	—	—	—	15,23	5,79

Примечания

- Холодопроизводительность приводится для следующих условий: 27 °C (по сухому термометру)/19 °C (по влажному термометру) температура в помещении, 35 °C (по сухому термометру) температура наружного воздуха.
- Длина трубной линии: 5 или более м от наружного блока до блока-распределителя, от 3 до 15 м от блока-распределителя до внутреннего блока.
- Перепад высот: 0 м между внутренним и наружным блоками.
- Табличные значения рассчитаны для стандартных условий работы и приводятся только для общей информации.

*1: LMC модель не может быть подключена в данной комбинации.

При подборе оборудования для конкретных рабочих условий необходимо использовать соответствующее техническое руководство.

Системы до 8 помещений

AOYG45LBT8	Сочетание внутренних блоков								РЕЖИМ ОХЛАЖДЕНИЯ									
									Холодопроизводительность									Потребляемая мощность
									Помещ. 1	Помещ. 2	Помещ. 3	Помещ. 4	Помещ. 5	Помещ. 6	Помещ. 7	Помещ. 8	Всего	
									кВт	кВт	кВт	кВт	кВт	кВт	кВт	кВт	кВт	кВт
4 помещения	7	7	14	18	—	—	—	—	2,05	2,05	4,10	5,27	—	—	—	—	13,47	4,89
	7	7	14	14	—	—	—	—	2,05	2,05	4,10	4,10	—	—	—	—	12,30	4,24
	7	7	12	24	—	—	—	—	2,05	2,05	3,52	7,03	—	—	—	—	14,65	5,50
	7	7	12	18	—	—	—	—	2,05	2,05	3,52	5,27	—	—	—	—	12,89	4,57
	7	7	12	14	—	—	—	—	2,05	2,05	3,52	4,10	—	—	—	—	11,72	3,91
	7	7	9	24	—	—	—	—	2,05	2,05	2,64	7,03	—	—	—	—	13,77	5,05
	7	7	9	18	—	—	—	—	2,05	2,05	2,64	5,27	—	—	—	—	12,01	4,08
	7	7	7	24	—	—	—	—	2,05	2,05	2,05	7,03	—	—	—	—	13,18	4,73
	7	7	7	18	—	—	—	—	2,05	2,05	2,05	5,27	—	—	—	—	11,42	3,74
5 помещений	12	12	12	12	14	—	—	—	3,04	3,04	3,04	3,04	3,54	—	—	—	15,69	5,87
	12	12	12	12	12	—	—	—	3,09	3,09	3,09	3,09	3,09	—	—	—	15,46	5,89
	9	12	12	14	14	—	—	—	2,30	3,07	3,07	3,57	3,57	—	—	—	15,57	5,88
	9	12	12	12	14	—	—	—	2,34	3,12	3,12	3,12	3,63	—	—	—	15,34	5,89
	9	12	12	12	12	—	—	—	2,46	3,27	3,27	3,27	3,27	—	—	—	15,55	5,90
	9	9	14	14	14	—	—	—	2,32	2,32	3,60	3,60	3,60	—	—	—	15,45	5,89
	9	9	12	14	18	—	—	—	2,28	2,28	3,04	3,54	4,55	—	—	—	15,69	5,87
	9	9	12	14	14	—	—	—	2,36	2,36	3,15	3,67	3,67	—	—	—	15,21	5,90
	9	9	12	12	18	—	—	—	2,32	2,32	3,09	3,09	4,63	—	—	—	15,45	5,89
	9	9	12	12	14	—	—	—	2,47	2,47	3,30	3,30	3,84	—	—	—	15,38	5,90
	9	9	12	12	12	—	—	—	2,51	2,51	3,34	3,34	3,34	—	—	—	15,05	5,90
	9	9	9	14	18	—	—	—	2,34	2,34	2,34	3,64	4,67	—	—	—	15,33	5,89
	9	9	9	14	14	—	—	—	2,49	2,49	2,49	3,87	3,87	—	—	—	15,21	5,90
	9	9	9	12	18	—	—	—	2,46	2,46	2,46	3,28	4,90	—	—	—	15,55	5,90
	9	9	9	12	14	—	—	—	2,53	2,53	2,53	3,37	3,93	—	—	—	14,88	5,90
	9	9	9	12	12	—	—	—	2,64	2,64	2,64	3,52	3,52	—	—	—	14,96	5,65
	9	9	9	9	24	—	—	—	2,32	2,32	2,32	2,32	6,18	—	—	—	15,45	5,89
	9	9	9	9	18	—	—	—	2,51	2,51	2,51	2,51	5,01	—	—	—	15,05	5,90
	9	9	9	9	14	—	—	—	2,64	2,64	2,64	2,64	4,10	—	—	—	14,66	5,50
	9	9	9	9	12	—	—	—	2,64	2,64	2,64	2,64	3,52	—	—	—	14,08	5,20
	9	9	9	9	9	—	—	—	2,64	2,64	2,64	2,64	2,64	—	—	—	13,20	4,73
	7	12	14	14	14	—	—	—	1,79	3,07	3,57	3,57	3,57	—	—	—	15,57	5,88
	7	12	12	14	14	—	—	—	1,82	3,12	3,12	3,64	3,64	—	—	—	15,33	5,89
	7	12	12	12	18	—	—	—	1,79	3,07	3,07	3,07	4,59	—	—	—	15,57	5,88
	7	12	12	12	14	—	—	—	1,91	3,28	3,28	3,28	3,82	—	—	—	15,55	5,90
	7	12	12	12	12	—	—	—	1,93	3,32	3,32	3,32	3,32	—	—	—	15,22	5,90
	7	9	14	14	18	—	—	—	1,77	2,28	3,54	3,54	4,55	—	—	—	15,68	5,87
	7	9	14	14	14	—	—	—	1,84	2,36	3,67	3,67	3,67	—	—	—	15,21	5,90
	7	9	12	14	18	—	—	—	1,80	2,32	3,09	3,60	4,63	—	—	—	15,45	5,89
	7	9	12	14	14	—	—	—	1,92	2,47	3,30	3,84	3,84	—	—	—	15,38	5,90
	7	9	12	12	18	—	—	—	1,83	2,36	3,15	3,15	4,72	—	—	—	15,21	5,90
	7	9	12	12	14	—	—	—	1,95	2,51	3,35	3,35	3,90	—	—	—	15,05	5,90
	7	9	12	12	12	—	—	—	2,05	2,64	3,52	3,52	3,52	—	—	—	15,25	5,79
	7	9	9	18	18	—	—	—	1,79	2,30	2,30	4,59	4,59	—	—	—	15,57	5,88
	7	9	9	14	18	—	—	—	1,91	2,46	2,46	3,82	4,90	—	—	—	15,54	5,90
	7	9	9	14	14	—	—	—	1,96	2,53	2,53	3,93	3,93	—	—	—	14,87	5,90
	7	9	9	12	24	—	—	—	1,79	2,30	2,30	3,07	6,12	—	—	—	15,57	5,88
	7	9	9	12	18	—	—	—	1,93	2,49	2,49	3,32	4,97	—	—	—	15,21	5,90
	7	9	9	12	14	—	—	—	2,05	2,64	2,64	3,52	4,10	—	—	—	14,95	5,65
	7	9	9	12	12	—	—	—	2,05	2,64	2,64	3,52	3,52	—	—	—	14,37	5,35
	7	9	9	9	24	—	—	—	1,83	2,36	2,36	2,36	6,29	—	—	—	15,21	5,90
	7	9	9	9	18	—	—	—	2,05	2,64	2,64	2,64	5,27	—	—	—	15,24	5,79
	7	9	9	9	14	—	—	—	2,05	2,64	2,64	2,64	4,10	—	—	—	14,07	5,20
	7	9	9	9	12	—	—	—	2,05	2,64	2,64	2,64	3,52	—	—	—	13,49	4,89
	7	9	9	9	9	—	—	—	2,05	2,64	2,64	2,64	2,64	—	—	—	12,61	4,41
	7	7	14	14	18	—	—	—	1,80	1,80	3,60	3,60	4,63	—	—	—	15,45	5,89
	7	7	14	14	14	—	—	—	1,92	1,92	3,84	3,84	3,84	—	—	—	15,37	5,90
	7	7	12	18	18	—	—	—	1,77	1,77	3,04	4,55	4,55	—	—	—	15,68	5,87
	7	7	12	14	18	—	—	—	1,84	1,84	3,15	3,67	4,72	—	—	—	15,21	5,90
	7	7	12	14	14	—	—	—	1,95	1,95	3,35	3,90	3,90	—	—	—	15,04	5,90
	7	7	12	12	24	—	—	—	1,77	1,77	3,04	3,04	6,07	—	—	—	15,69	5,87
	7	7	12	12	14	—	—	—	2,05	2,05	3,52	3,52	4,10	—	—	—	15,24	5,79
	7	7	12	12	12	—	—	—	2,05	2,05	3,52	3,52	3,52	—	—	—	14,66	5,50
	7	7	9	18	18	—	—	—	1,82	1,82	2,34	4,67	4,67	—	—	—	15,33	5,89
	7	7	9	14	24	—	—	—	1,79	1,79	2,30	3,57	6,12	—	—	—	15,57	5,88
	7	7	9	14	18	—	—	—	1,93	1,93	2,49	3,87	4,97	—	—	—	15,21	5,90
	7	7	9	14	14	—	—	—	2,05	2,05	2,64	4,10	4,10	—	—	—	14,94	5,65
	7	7	9	12	24	—	—	—	1,82	1,82	2,34	3,12	6,23	—	—	—	15,33	5,89
	7	7	9	12	18	—	—	—	1,96	1,96	2,53	3,37	5,05	—	—	—	14,87	5,90
	7	7	9	12	14	—	—	—	2,05	2,05	2,64	3,52	4,10	—	—	—	14,36	5,35
	7	7	9	12	12	—	—	—	2,05	2,05	2,64	3,52	3,52	—	—	—	13,78	5,05
	7	7	9	9	24	—	—	—	1,92	1,92	2,47	2,47	6,59	—	—	—	15,38	5,90
	7	7	9	9	18	—	—	—	2,05	2,05	2,64	2,64	5,27	—	—	—	14,65	5,50
	7	7	9	9	14	—	—	—	2,05	2,05	2,64	2,64	4,10	—	—	—	13,48	4,89
	7	7	9	9	12	—	—	—	2,05	2,05	2,64	2,64	3,52	—	—	—	12,90	4,57
	7	7	9	9	9	—	—	—	2,05	2,05	2,64	2,64	2,64	—	—	—	12,02	4,08
	7	7	7	18	18	—	—	—	1,91	1,91	1,91	4,91	4,91	—	—	—	15,54	5,90
	7	7	7	14	24	—	—	—	1,82	1,82	1,82	3,64	6,24	—	—	—	15,33	5,89
	7	7	7	14	18	—	—	—	1,96	1,96	1,96	3,93	5,05	—	—	—	14,87	5,90
	7	7	7	14	14	—	—	—	2,05	2,05	2,05	4,10	4,10	—	—	—	14,35	5,35
	7	7	7	12	24	—	—	—	1,91	1,91	1,91	3,28	6,54	—	—	—	15,54	5,90
	7	7	7	12	18	—	—	—	2,05	2,05	2,05	3,52	5,27	—	—	—	14,94	5,65
	7	7	7	12	14	—	—	—	2,05	2,05	2,05	3,52	4,10	—	—	—	13,77	5,05
	7	7	7	12	12	—	—	—	2,05	2,05	2,05	3,52	3,52	—	—	—	13,19	4,73
	7	7	7	9	24	—	—	—	1,95	1,95	1,95	2,51	6,68	—	—	—	15,04	5,90
	7	7	7	9	18	—	—	—	2,05	2,05	2,05	2,64	5,27	—	—	—	14,06	5,20
	7	7	7	9	14	—	—	—	2,05	2,05	2,05	2,64	4,10	—	—	—	12,89	4,57
	7	7	7	9	12	—	—	—	2,05	2,05	2,05	2,64	3,52	—	—	—	12,31	4,24
	7	7	7	9	9	—	—	—	2,05	2,05	2,05	2,64	2,64	—	—	—	11,43	3,74
	7	7	7	7	24	—	—	—	2,05	2,05	2,05	2,05	7,03	—	—	—	15,23	5,79
	7	7	7	7	18	—	—	—	2,05	2,05	2,05	2,05	5,27	—	—	—	13,47	4,89
	7	7	7	7	14	—	—	—	2,05	2,05	2,05	2,05	4,10	—	—	—	12,30	4,24
	7	7	7	7	12	—	—	—	2,05	2,05	2,05	2,05	3,52	—	—	—	11,72	3,91
6 помещений	9	9	9	9	12	14	—	—	2,28	2,28	2,28	2,28	3,04	3,54	—	—	15,69	5,87
	9	9	9	9	12	12	—	—	2,32	2,32	2,32	2,32	3,09	3,09	—	—	15,46	5,89
	9	9	9	9	9	14	—	—	2,34	2,34	2,34	2,34	2,34	3,63	—	—	15,34	5,89
	9	9	9	9	9	12	—	—	2,46	2,46	2,46	2,46	2,46	3,27	—	—	15,55	5,90
	9	9	9	9	9	9	—	—	2,51	2,51	2,51	2,51	2,51	2,51	—	—	15,05	5,90
	7	9	9	12	12	12	—	—	1,78	2,30	2,30	3,06	3,06	3,06	—	—	15,57	5,88
	7	9	9	9	12	14	—	—	1,80	2,32	2,32	2,32	3,09	3,60	—	—	15,45	5,89
	7	9	9	9	12	12	—	—	1,83	2,36	2,36	2,36	3,15	3,15	—	—	15,22	5,90

Примечания

- Холодопроизводительность приводится для следующих условий: 27 °C (по сухому термометру)/19 °C (по влажному термометру) температура в помещении, 35 °C (по сухому термометру) температура наружного воздуха.
- Длина трубной линии: 5 м от наружного блока до блока-распределителя, 3 м от блока-распределителя до внутреннего блока.
- Перепад высот: 0 м между внутренним и наружным блоками.
- Табличные значения рассчитаны для стандартных условий работы и приводятся только для общей информации.

При подборе оборудования для конкретных рабочих условий необходимо использовать соответствующее техническое руководство.

РЕЖИМ ОХЛАЖДЕНИЯ

FUJITSU

Системы до 8 помещений

AOYG45LBT8	Сочетание внутренних блоков								РЕЖИМ ОХЛАЖДЕНИЯ									
									Холодопроизводительность									Потребляемая мощность
									Помещ. 1	Помещ. 2	Помещ. 3	Помещ. 4	Помещ. 5	Помещ. 6	Помещ. 7	Помещ. 8	Всего	
									кВт	кВт	кВт	кВт	кВт	кВт	кВт	кВт	кВт	кВт
6 помещений	7	9	9	9	9	18	—	—	1,79	2,30	2,30	2,30	2,30	4,59	—	—	15,57	5,88
	7	9	9	9	9	12	—	—	1,93	2,49	2,49	2,49	2,49	3,32	—	—	15,22	5,90
	7	9	9	9	9	9	—	—	2,05	2,64	2,64	2,64	2,64	2,64	—	—	15,25	5,79
	7	7	12	12	12	12	—	—	1,77	1,77	3,04	3,04	3,04	3,04	—	—	15,69	5,87
	7	7	9	12	12	14	—	—	1,79	1,79	2,30	3,07	3,07	3,57	—	—	15,57	5,88
	7	7	9	12	12	12	—	—	1,82	1,82	2,34	3,12	3,12	3,12	—	—	15,34	5,89
	7	7	9	9	14	14	—	—	1,80	1,80	2,32	2,32	3,60	3,60	—	—	15,45	5,89
	7	7	9	9	12	18	—	—	1,77	1,77	2,28	2,28	3,04	4,55	—	—	15,69	5,87
	7	7	9	9	12	14	—	—	1,83	1,83	2,36	2,36	3,15	3,67	—	—	15,21	5,90
	7	7	9	9	12	12	—	—	1,92	1,92	2,47	2,47	3,30	3,30	—	—	15,38	5,90
	7	7	9	9	9	18	—	—	1,82	1,82	2,34	2,34	2,34	4,67	—	—	15,33	5,89
	7	7	9	9	9	14	—	—	1,93	1,93	2,49	2,49	2,49	3,87	—	—	15,21	5,90
	7	7	9	9	9	12	—	—	1,96	1,96	2,53	2,53	2,53	3,37	—	—	14,88	5,90
	7	7	9	9	9	9	—	—	2,05	2,05	2,64	2,64	2,64	2,64	—	—	14,66	5,50
	7	7	7	12	14	14	—	—	1,79	1,79	1,79	3,07	3,57	3,57	—	—	15,57	5,88
	7	7	7	12	12	14	—	—	1,82	1,82	1,82	3,12	3,12	3,64	—	—	15,33	5,89
	7	7	7	12	12	12	—	—	1,91	1,91	1,91	3,28	3,28	3,28	—	—	15,55	5,90
	7	7	7	9	14	18	—	—	1,77	1,77	1,77	2,28	3,54	4,55	—	—	15,68	5,87
	7	7	7	9	14	14	—	—	1,84	1,84	1,84	2,36	3,67	3,67	—	—	15,21	5,90
	7	7	7	9	12	18	—	—	1,80	1,80	1,80	2,32	3,09	4,63	—	—	15,45	5,89
	7	7	7	9	12	14	—	—	1,92	1,92	1,92	2,47	3,30	3,84	—	—	15,38	5,90
	7	7	7	9	12	12	—	—	1,95	1,95	1,95	2,51	3,35	3,35	—	—	15,05	5,90
	7	7	7	9	9	18	—	—	1,91	1,91	1,91	2,46	2,46	4,90	—	—	15,54	5,90
	7	7	7	9	9	14	—	—	1,96	1,96	1,96	2,53	2,53	3,93	—	—	14,87	5,90
	7	7	7	9	9	12	—	—	2,05	2,05	2,05	2,64	2,64	3,52	—	—	14,95	5,65
	7	7	7	9	9	9	—	—	2,05	2,05	2,05	2,64	2,64	2,64	—	—	14,07	5,20
	7	7	7	7	14	18	—	—	1,80	1,80	1,80	1,80	3,60	4,63	—	—	15,45	5,89
	7	7	7	7	14	14	—	—	1,92	1,92	1,92	1,92	3,84	3,84	—	—	15,37	5,90
	7	7	7	7	12	18	—	—	1,84	1,84	1,84	1,84	3,15	4,72	—	—	15,21	5,90
	7	7	7	7	12	14	—	—	1,95	1,95	1,95	1,95	3,35	3,90	—	—	15,04	5,90
	7	7	7	7	12	12	—	—	2,05	2,05	2,05	2,05	3,52	3,52	—	—	15,24	5,79
	7	7	7	7	9	24	—	—	1,79	1,79	1,79	1,79	2,30	6,12	—	—	15,57	5,88
	7	7	7	7	9	18	—	—	1,93	1,93	1,93	1,93	2,49	4,97	—	—	15,21	5,90
	7	7	7	7	9	14	—	—	2,05	2,05	2,05	2,05	2,64	4,10	—	—	14,94	5,65
	7	7	7	7	9	12	—	—	2,05	2,05	2,05	2,05	2,64	3,52	—	—	14,36	5,35
	7	7	7	7	9	9	—	—	2,05	2,05	2,05	2,05	2,64	2,64	—	—	13,48	4,89
	7	7	7	7	7	24	—	—	1,82	1,82	1,82	1,82	1,82	6,24	—	—	15,33	5,89
	7	7	7	7	7	18	—	—	1,96	1,96	1,96	1,96	1,96	5,05	—	—	14,87	5,90
	7	7	7	7	7	14	—	—	2,05	2,05	2,05	2,05	2,05	4,10	—	—	14,35	5,35
	7	7	7	7	7	12	—	—	2,05	2,05	2,05	2,05	2,05	3,52	—	—	13,77	5,05
	7	7	7	7	7	9	—	—	2,05	2,05	2,05	2,05	2,05	2,64	—	—	12,89	4,57
	7	7	7	7	7	7	—	—	2,05	2,05	2,05	2,05	2,05	2,05	—	—	12,30	4,24
7 помещений	7	9	9	9	9	9	9	—	1,78	2,30	2,30	2,30	2,30	2,30	2,30	—	15,57	5,88
	7	7	9	9	9	9	12	—	1,77	1,77	2,28	2,28	2,28	2,28	3,04	—	15,69	5,87
	7	7	9	9	9	9	9	—	1,82	1,82	2,34	2,34	2,34	2,34	2,34	—	15,34	5,89
	7	7	7	9	9	9	14	—	1,77	1,77	1,77	2,28	2,28	2,28	3,54	—	15,69	5,87
	7	7	7	9	9	9	12	—	1,80	1,80	1,80	2,32	2,32	2,32	3,09	—	15,45	5,89
	7	7	7	9	9	9	9	—	1,91	1,91	1,91	2,46	2,46	2,46	2,46	—	15,55	5,90
	7	7	7	7	9	12	12	—	1,79	1,79	1,79	1,79	2,30	3,07	3,07	—	15,57	5,88
	7	7	7	7	9	9	14	—	1,80	1,80	1,80	1,80	2,32	2,32	3,60	—	15,45	5,89
	7	7	7	7	9	9	12	—	1,83	1,83	1,83	1,83	2,36	2,36	3,15	—	15,21	5,90
	7	7	7	7	9	9	9	—	1,93	1,93	1,93	1,93	2,49	2,49	2,49	—	15,21	5,90
	7	7	7	7	7	12	14	—	1,79	1,79	1,79	1,79	1,79	3,07	3,57	—	15,57	5,88
	7	7	7	7	7	12	12	—	1,82	1,82	1,82	1,82	1,82	3,12	3,12	—	15,33	5,89
	7	7	7	7	7	9	18	—	1,77	1,77	1,77	1,77	1,77	2,28	4,55	—	15,68	5,87
	7	7	7	7	7	9	14	—	1,84	1,84	1,84	1,84	1,84	2,36	3,67	—	15,21	5,90
	7	7	7	7	7	9	12	—	1,92	1,92	1,92	1,92	1,92	2,47	3,30	—	15,38	5,90
	7	7	7	7	7	9	9	—	1,96	1,96	1,96	1,96	1,96	2,53	2,53	—	14,87	5,90
	7	7	7	7	7	7	18	—	1,80	1,80	1,80	1,80	1,80	1,80	4,63	—	15,45	5,89
	7	7	7	7	7	7	14	—	1,92	1,92	1,92	1,92	1,92	1,92	3,84	—	15,37	5,90
	7	7	7	7	7	7	12	—	1,95	1,95	1,95	1,95	1,95	1,95	3,35	—	15,04	5,90
	7	7	7	7	7	7	9	—	2,05	2,05	2,05	2,05	2,05	2,05	2,64	—	14,94	5,65
	7	7	7	7	7	7	7	—	2,05	2,05	2,05	2,05	2,05	2,05	2,05	—	14,35	5,35
8 помещений	7	7	7	7	7	9	9	9	1,77	1,77	1,77	1,77	1,77	2,28	2,28	2,28	15,69	5,87
	7	7	7	7	7	7	9	9	1,80	1,80	1,80	1,80	1,80	1,80	2,32	2,32	15,45	5,89
	7	7	7	7	7	7	7	12	1,79	1,79	1,79	1,79	1,79	1,79	1,79	3,07	15,57	5,88
	7	7	7	7	7	7	7	9	1,84	1,84	1,84	1,84	1,84	1,84	1,84	2,36	15,21	5,90
	7	7	7	7	7	7	7	7	1,92	1,92	1,92	1,92	1,92	1,92	1,92	1,92	15,37	5,90

Примечания

- Холодопроизводительность приводится для следующих условий: 27 °C (по сухому термометру)/19 °C (по влажному термометру) температура в помещении, 35 °C (по сухому термометру) температура наружного воздуха.
- Длина трубной линии: 5 м от наружного блока до блока-распределителя, 3 м от блока-распределителя до внутреннего блока.
- Перепад высот: 0 м между внутренним и наружным блоками.
- Табличные значения рассчитаны для стандартных условий работы и приводятся только для общей информации.

При подборе оборудования для конкретных рабочих условий необходимо использовать соответствующее техническое руководство.

Системы до 8 помещений

AOYG45LBT8	Сочетание внутренних блоков								РЕЖИМ ОБОГРЕВА									
									Теплопроизводительность									Потребляемая мощность
									Помещ. 1	Помещ. 2	Помещ. 3	Помещ. 4	Помещ. 5	Помещ. 6	Помещ. 7	Помещ. 8	Всего	
									кВт	кВт	кВт	кВт	кВт	кВт	кВт	кВт	кВт	кВт
2 помещения	24	24	—	—	—	—	—	—	7,91	7,91	—	—	—	—	—	—	15,82	5,07
	18	24	—	—	—	—	—	—	5,86	7,91	—	—	—	—	—	—	13,77	4,21
3 помещения	18	18	24	—	—	—	—	—	5,32	5,32	7,18	—	—	—	—	—	17,82	5,98
	18	18	18	—	—	—	—	—	5,79	5,79	5,79	—	—	—	—	—	17,38	5,43
	14	24	24	—	—	—	—	—	4,26	7,02	7,02	—	—	—	—	—	18,31	5,98
	14	18	24	—	—	—	—	—	4,59	5,61	7,57	—	—	—	—	—	17,77	5,70
	14	18	18	—	—	—	—	—	4,78	5,84	5,84	—	—	—	—	—	16,46	5,11
	14	14	24	—	—	—	—	—	4,75	4,75	7,82	—	—	—	—	—	17,32	5,23
	14	14	18	—	—	—	—	—	4,80	4,80	5,86	—	—	—	—	—	15,46	4,75
	14*1	14*1	14*1	—	—	—	—	—	4,80	4,80	4,80	—	—	—	—	—	14,40	4,21
	12	24	24	—	—	—	—	—	3,58	7,15	7,15	—	—	—	—	—	17,89	5,98
	12	18	24	—	—	—	—	—	3,84	5,68	7,67	—	—	—	—	—	17,19	5,43
	12	18	18	—	—	—	—	—	3,96	5,86	5,86	—	—	—	—	—	15,68	5,07
	12	14	24	—	—	—	—	—	3,94	4,78	7,87	—	—	—	—	—	16,59	5,11
	12	14	18	—	—	—	—	—	3,96	4,80	5,86	—	—	—	—	—	14,62	4,46
	12*1	14*1	14*1	—	—	—	—	—	3,96	4,80	4,80	—	—	—	—	—	13,56	4,00
	12	12	24	—	—	—	—	—	3,96	3,96	7,91	—	—	—	—	—	15,83	5,07
	12	12	18	—	—	—	—	—	3,96	3,96	5,86	—	—	—	—	—	13,78	4,21
	9	24	24	—	—	—	—	—	2,85	7,54	7,54	—	—	—	—	—	17,93	5,87
	9	18	24	—	—	—	—	—	2,97	5,83	7,87	—	—	—	—	—	16,67	5,16
	9	18	18	—	—	—	—	—	2,99	5,86	5,86	—	—	—	—	—	14,71	4,60
	9	14	24	—	—	—	—	—	2,99	4,80	7,91	—	—	—	—	—	15,70	4,91
	9	14	18	—	—	—	—	—	2,99	4,80	5,86	—	—	—	—	—	13,65	4,10
	9	12	24	—	—	—	—	—	2,99	3,96	7,91	—	—	—	—	—	14,86	4,60
	9	12	18	—	—	—	—	—	2,99	3,96	5,86	—	—	—	—	—	12,81	3,90
	9	9	24	—	—	—	—	—	2,99	2,99	7,91	—	—	—	—	—	13,89	4,21
	7	24	24	—	—	—	—	—	2,28	7,61	7,61	—	—	—	—	—	17,51	5,56
	7	18	24	—	—	—	—	—	2,37	5,85	7,90	—	—	—	—	—	16,12	5,08
	7	18	18	—	—	—	—	—	2,37	5,86	5,86	—	—	—	—	—	14,09	4,33
	7	14	24	—	—	—	—	—	2,37	4,80	7,91	—	—	—	—	—	15,08	4,60
	7	14	18	—	—	—	—	—	2,37	4,80	5,86	—	—	—	—	—	13,03	3,90
	7	12	24	—	—	—	—	—	2,37	3,96	7,91	—	—	—	—	—	14,24	4,33
	7	9	24	—	—	—	—	—	2,37	2,99	7,91	—	—	—	—	—	13,27	4,00
4 помещения	14	14	14	18	—	—	—	—	4,30	4,30	4,30	5,24	—	—	—	—	18,13	5,98
	14	14	14	14	—	—	—	—	4,55	4,55	4,55	4,55	—	—	—	—	18,20	5,70
	12	14	18	18	—	—	—	—	3,53	4,28	5,22	5,22	—	—	—	—	18,24	5,98
	12	14	14	18	—	—	—	—	3,61	4,38	4,38	5,34	—	—	—	—	17,71	5,98
	12	14	14	14	—	—	—	—	3,80	4,61	4,61	4,61	—	—	—	—	17,62	5,43
	12	12	18	18	—	—	—	—	3,59	3,59	5,32	5,32	—	—	—	—	17,82	5,98
	12	12	14	24	—	—	—	—	3,52	3,52	4,26	7,02	—	—	—	—	18,32	5,98
	12	12	14	18	—	—	—	—	3,79	3,79	4,59	5,61	—	—	—	—	17,77	5,70
	12	12	14	14	—	—	—	—	3,92	3,92	4,75	4,75	—	—	—	—	17,33	5,23
	12	12	12	24	—	—	—	—	3,58	3,58	3,58	7,15	—	—	—	—	17,90	5,98
	12	12	12	18	—	—	—	—	3,84	3,84	3,84	5,68	—	—	—	—	17,20	5,43
	12	12	12	14	—	—	—	—	3,94	3,94	3,94	4,78	—	—	—	—	16,60	5,11
	12	12	12	12	—	—	—	—	3,96	3,96	3,96	3,96	—	—	—	—	15,84	5,07
	9	14	18	18	—	—	—	—	2,72	4,37	5,33	5,33	—	—	—	—	17,76	5,98
	9	14	14	24	—	—	—	—	2,66	4,27	4,27	7,04	—	—	—	—	18,25	5,98
	9	14	14	18	—	—	—	—	2,87	4,60	4,60	5,62	—	—	—	—	17,68	5,56
	9	14	14	14	—	—	—	—	2,96	4,75	4,75	4,75	—	—	—	—	17,22	5,16
	9	12	18	18	—	—	—	—	2,86	3,78	5,60	5,60	—	—	—	—	17,84	5,87
	9	12	14	24	—	—	—	—	2,71	3,59	4,35	7,17	—	—	—	—	17,83	5,98
	9	12	14	18	—	—	—	—	2,90	3,85	4,66	5,69	—	—	—	—	17,11	5,32
	9	12	14	14	—	—	—	—	2,98	3,94	4,78	4,78	—	—	—	—	16,48	5,08
	9	12	12	24	—	—	—	—	2,85	3,77	3,77	7,54	—	—	—	—	17,94	5,87
	9	12	12	18	—	—	—	—	2,97	3,94	3,94	5,83	—	—	—	—	16,67	5,16
	9	12	12	14	—	—	—	—	2,99	3,96	3,96	4,80	—	—	—	—	15,71	4,91
	9	12	12	12	—	—	—	—	2,99	3,96	3,96	3,96	—	—	—	—	14,87	4,60
	9	9	18	24	—	—	—	—	2,71	2,71	5,30	7,16	—	—	—	—	17,88	5,98
	9	9	18	18	—	—	—	—	2,90	2,90	5,68	5,68	—	—	—	—	17,17	5,43
	9	9	14	24	—	—	—	—	2,86	2,86	4,58	7,55	—	—	—	—	17,85	5,70
	9	9	14	18	—	—	—	—	2,98	2,98	4,78	5,83	—	—	—	—	16,56	5,11
	9	9	14	14	—	—	—	—	2,99	2,99	4,80	4,80	—	—	—	—	15,58	4,75
	9	9	12	24	—	—	—	—	2,89	2,89	3,83	7,65	—	—	—	—	17,27	5,43
	9	9	12	18	—	—	—	—	2,99	2,99	3,96	5,86	—	—	—	—	15,80	5,07
	9	9	12	14	—	—	—	—	2,99	2,99	3,96	4,80	—	—	—	—	14,74	4,46
	9	9	12	12	—	—	—	—	2,99	2,99	3,96	3,96	—	—	—	—	13,90	4,21
	9	9	9	24	—	—	—	—	2,97	2,97	2,97	7,86	—	—	—	—	16,77	5,16
	9	9	9	18	—	—	—	—	2,99	2,99	2,99	5,86	—	—	—	—	14,83	4,60
	9	9	9	14	—	—	—	—	2,99	2,99	2,99	4,80	—	—	—	—	13,77	4,10
	9	9	9	12	—	—	—	—	2,99	2,99	2,99	3,96	—	—	—	—	12,93	3,90
	7	18	18	18	—	—	—	—	2,14	5,28	5,28	5,28	—	—	—	—	17,98	5,98
	7	14	18	18	—	—	—	—	2,26	4,57	5,58	5,58	—	—	—	—	17,99	5,87
	7	14	14	24	—	—	—	—	2,14	4,33	4,33	7,14	—	—	—	—	17,94	5,98
	7	14	14	18	—	—	—	—	2,29	4,65	4,65	5,67	—	—	—	—	17,26	5,32
	7	14	14	14	—	—	—	—	2,36	4,77	4,77	4,77	—	—	—	—	16,67	5,08
	7	12	18	24	—	—	—	—	2,13	3,56	5,26	7,10	—	—	—	—	18,05	5,98
	7	12	18	18	—	—	—	—	2,29	3,82	5,65	5,65	—	—	—	—	17,41	5,56
	7	12	14	24	—	—	—	—	2,25	3,76	4,56	7,52	—	—	—	—	18,09	5,87
	7	12	14	18	—	—	—	—	2,35	3,93	4,77	5,82	—	—	—	—	16,87	5,16
	7	12	14	14	—	—	—	—	2,37	3,96	4,80	4,80	—	—	—	—	15,93	4,91
	7	12	12	24	—	—	—	—	2,28	3,81	3,81	7,61	—	—	—	—	17,51	5,56
	7	12	12	18	—	—	—	—	2,37	3,96	3,96	5,85	—	—	—	—	16,13	5,08
	7	12	12	14	—	—	—	—	2,37	3,96	3,96	4,80	—	—	—	—	15,09	4,60
	7	12	12	12	—	—	—	—	2,37	3,96	3,96	3,96	—	—	—	—	14,25	4,33
	7	9	18	24	—	—	—	—	2,25	2,84	5,56	7,51	—	—	—	—	18,15	5,98
	7	9	18	18	—	—	—	—	2,35	2,97	5,81	5,81	—	—	—	—	16,95	5,23
	7	9	14	24	—	—	—	—	2,29	2,88	4,63	7,63	—	—	—	—	17,42	5,43
	7	9	14	18	—	—	—	—	2,37	2,99	4,80	5,86	—	—	—	—	16,02	5,07
	7	9	12	24	—	—	—	—	2,35	2,96	3,92	7,84	—	—	—	—	17,08	5,23
	7	9	12	18	—	—	—	—	2,37	2,99	3,96	5,86	—	—	—	—	15,18	4,75
	7	9	12	14	—	—	—	—	2,37	2,99	3,96	4,80	—	—	—	—	14,12	4,21
	7	9	12	12	—	—	—	—	2,37	2,99	3,96	3,96	—	—	—	—	13,28	4,00
	7	9	9	24	—	—	—	—	2,37	2,98	2,98	7,89	—	—	—	—	16,23	5,08
	7	9	9	18	—	—	—	—	2,37	2,99	2,99	5,86	—	—	—	—	14,21	4,33
	7	9	9	14	—	—	—	—	2,37	2,99	2,99	4,80	—	—	—	—	13,15	3,90
	7	7	24	24	—	—	—	—	2,11	2,11	7,03	7,03	—	—	—	—	18,28	5,98
	7	7	18	24	—	—	—	—	2,27	2,27	5,61	7,57	—	—	—	—	17,73	5,70
	7	7	18	18	—	—	—	—	2,36	2,36	5,84	5,84	—	—	—	—	16,40	5,11
	7	7	14	24	—	—	—	—	2,35	2,35	4,75	7,83	—	—	—	—	17,27	5,23

Примечания

- Теплопроизводительность приводится для следующих условий: 20 °C (по сухому термометру) температура в помещении, 7 °C (по сухому термометру) / 6 °C (по влажному термометру) температура наружного воздуха.
- Длина трубной линии: 5 м от наружного блока до блока-распределителя, 3 м от блока-распределителя до внутреннего блока.
- Перепад высот: 0 м между внутренним и наружным блоками.
- Табличные значения рассчитаны для стандартных условий работы и приводятся только для общей информации.

*1: LMC модель не может быть подключена в данной комбинации.

При подборе оборудования для конкретных рабочих условий необходимо использовать соответствующее техническое руководство.

FUJITSU

Системы до 8 помещений

AOYG45LBT8	Сочетание внутренних блоков								РЕЖИМ ОБОГРЕВА									
									Теплопроизводительность									Потребляемая мощность
									Помещ. 1	Помещ. 2	Помещ. 3	Помещ. 4	Помещ. 5	Помещ. 6	Помещ. 7	Помещ. 8	Всего	
									кВт	кВт	кВт	кВт	кВт	кВт	кВт	кВт	кВт	кВт
4 помещения	7	7	14	18	—	—	—	—	2,37	2,37	4,80	5,86	—	—	—	—	15,40	4,75
	7	7	14	14	—	—	—	—	2,37	2,37	4,80	4,80	—	—	—	—	14,34	4,21
	7	7	12	24	—	—	—	—	2,36	2,36	3,94	7,87	—	—	—	—	16,53	5,11
	7	7	12	18	—	—	—	—	2,37	2,37	3,96	5,86	—	—	—	—	14,56	4,46
	7	7	12	14	—	—	—	—	2,37	2,37	3,96	4,80	—	—	—	—	13,50	4,00
	7	7	9	24	—	—	—	—	2,37	2,37	2,99	7,91	—	—	—	—	15,64	4,91
	7	7	9	18	—	—	—	—	2,37	2,37	2,99	5,86	—	—	—	—	13,59	4,10
	7	7	7	24	—	—	—	—	2,37	2,37	2,37	7,91	—	—	—	—	15,02	4,60
	7	7	7	18	—	—	—	—	2,37	2,37	2,37	5,86	—	—	—	—	12,97	3,90
5 помещений	12	12	12	12	14	—	—	—	3,51	3,51	3,51	3,51	4,26	—	—	—	18,32	5,98
	12	12	12	12	12	—	—	—	3,58	3,58	3,58	3,58	3,58	—	—	—	17,90	5,98
	9	12	12	14	14	—	—	—	2,66	3,52	3,52	4,27	4,27	—	—	—	18,26	5,98
	9	12	12	12	14	—	—	—	2,71	3,59	3,59	3,59	4,35	—	—	—	17,84	5,98
	9	12	12	12	12	—	—	—	2,85	3,77	3,77	3,77	3,77	—	—	—	17,95	5,87
	9	9	14	14	14	—	—	—	2,67	2,67	4,28	4,28	4,28	—	—	—	18,19	5,98
	9	9	12	14	18	—	—	—	2,66	2,66	3,52	4,26	5,21	—	—	—	18,30	5,98
	9	9	12	14	14	—	—	—	2,72	2,72	3,60	4,37	4,37	—	—	—	17,77	5,98
	9	9	12	12	18	—	—	—	2,71	2,71	3,58	3,58	5,30	—	—	—	17,88	5,98
	9	9	12	12	14	—	—	—	2,86	2,86	3,78	3,78	4,58	—	—	—	17,86	5,70
	9	9	12	12	12	—	—	—	2,89	2,89	3,83	3,83	3,83	—	—	—	17,28	5,43
	9	9	9	14	18	—	—	—	2,71	2,71	2,71	4,36	5,32	—	—	—	17,82	5,98
	9	9	9	14	14	—	—	—	2,86	2,86	2,86	4,59	4,59	—	—	—	17,77	5,56
	9	9	9	12	18	—	—	—	2,85	2,85	2,85	3,78	5,59	—	—	—	17,92	5,87
	9	9	9	12	14	—	—	—	2,90	2,90	2,90	3,84	4,65	—	—	—	17,19	5,32
	9	9	9	12	12	—	—	—	2,97	2,97	2,97	3,93	3,93	—	—	—	16,78	5,16
	9	9	9	9	24	—	—	—	2,70	2,70	2,70	2,70	7,14	—	—	—	17,94	5,98
	9	9	9	9	18	—	—	—	2,89	2,89	2,89	2,89	5,67	—	—	—	17,25	5,43
	9	9	9	9	14	—	—	—	2,97	2,97	2,97	2,97	4,77	—	—	—	16,67	5,11
	9	9	9	9	12	—	—	—	2,99	2,99	2,99	2,99	3,96	—	—	—	15,92	5,07
	9	9	9	9	9	—	—	—	2,99	2,99	2,99	2,99	2,99	—	—	—	14,95	4,60
	7	12	14	14	14	—	—	—	2,10	3,51	4,25	4,25	4,25	—	—	—	18,37	5,98
	7	12	12	14	14	—	—	—	2,14	3,57	3,57	4,33	4,33	—	—	—	17,95	5,98
	7	12	12	12	18	—	—	—	2,13	3,56	3,56	3,56	5,26	—	—	—	18,06	5,98
	7	12	12	12	14	—	—	—	2,25	3,76	3,76	3,76	4,56	—	—	—	18,10	5,87
	7	12	12	12	12	—	—	—	2,28	3,81	3,81	3,81	3,81	—	—	—	17,52	5,56
	7	9	14	14	18	—	—	—	2,09	2,64	4,24	4,24	5,18	—	—	—	18,40	5,98
	7	9	14	14	14	—	—	—	2,14	2,71	4,34	4,34	4,34	—	—	—	17,88	5,98
	7	9	12	14	18	—	—	—	2,13	2,69	3,57	4,32	5,28	—	—	—	17,99	5,98
	7	9	12	14	14	—	—	—	2,26	2,85	3,77	4,57	4,57	—	—	—	18,01	5,70
	7	9	12	12	18	—	—	—	2,25	2,84	3,76	3,76	5,56	—	—	—	18,16	5,98
	7	9	12	12	14	—	—	—	2,28	2,88	3,82	3,82	4,63	—	—	—	17,43	5,43
	7	9	12	12	12	—	—	—	2,35	2,96	3,92	3,92	3,92	—	—	—	17,09	5,23
	7	9	9	18	18	—	—	—	2,13	2,69	2,69	5,27	5,27	—	—	—	18,04	5,98
	7	9	9	14	18	—	—	—	2,25	2,84	2,84	4,56	5,57	—	—	—	18,07	5,87
	7	9	9	14	14	—	—	—	2,29	2,89	2,89	4,64	4,64	—	—	—	17,34	5,32
	7	9	9	12	24	—	—	—	2,12	2,68	2,68	3,55	7,08	—	—	—	18,11	5,98
	7	9	9	12	18	—	—	—	2,28	2,88	2,88	3,81	5,64	—	—	—	17,49	5,56
	7	9	9	12	14	—	—	—	2,35	2,97	2,97	3,93	4,76	—	—	—	16,97	5,16
	7	9	9	12	12	—	—	—	2,37	2,98	2,98	3,95	3,95	—	—	—	16,24	5,08
	7	9	9	9	24	—	—	—	2,17	2,74	2,74	2,74	7,24	—	—	—	17,63	5,98
	7	9	9	9	18	—	—	—	2,35	2,96	2,96	2,96	5,81	—	—	—	17,05	5,23
	7	9	9	9	14	—	—	—	2,37	2,99	2,99	2,99	4,79	—	—	—	16,12	5,07
	7	9	9	9	12	—	—	—	2,37	2,99	2,99	2,99	3,96	—	—	—	15,30	4,75
	7	9	9	9	9	—	—	—	2,37	2,99	2,99	2,99	2,99	—	—	—	14,33	4,33
	7	7	14	14	18	—	—	—	2,12	2,12	4,30	4,30	5,25	—	—	—	18,10	5,98
	7	7	14	14	14	—	—	—	2,25	2,25	4,55	4,55	4,55	—	—	—	18,16	5,70
	7	7	12	18	18	—	—	—	2,11	2,11	3,53	5,23	5,23	—	—	—	18,21	5,98
	7	7	12	14	18	—	—	—	2,16	2,16	3,62	4,38	5,35	—	—	—	17,68	5,98
	7	7	12	14	14	—	—	—	2,28	2,28	3,80	4,61	4,61	—	—	—	17,58	5,43
	7	7	12	12	24	—	—	—	2,11	2,11	3,52	3,52	7,03	—	—	—	18,29	5,98
	7	7	12	12	14	—	—	—	2,35	2,35	3,92	3,92	4,75	—	—	—	17,28	5,23
	7	7	12	12	12	—	—	—	2,36	2,36	3,94	3,94	3,94	—	—	—	16,54	5,11
	7	7	9	18	18	—	—	—	2,16	2,16	2,72	5,34	5,34	—	—	—	17,73	5,98
	7	7	9	14	24	—	—	—	2,11	2,11	2,67	4,28	7,05	—	—	—	18,22	5,98
	7	7	9	14	18	—	—	—	2,27	2,27	2,87	4,61	5,62	—	—	—	17,64	5,56
	7	7	9	14	14	—	—	—	2,35	2,35	2,96	4,75	4,75	—	—	—	17,16	5,16
	7	7	9	12	24	—	—	—	2,15	2,15	2,72	3,60	7,18	—	—	—	17,80	5,98
	7	7	9	12	18	—	—	—	2,34	2,34	2,96	3,92	5,80	—	—	—	17,36	5,32
	7	7	9	12	14	—	—	—	2,36	2,36	2,98	3,95	4,78	—	—	—	16,43	5,08
	7	7	9	12	12	—	—	—	2,37	2,37	2,99	3,96	3,96	—	—	—	15,65	4,91
	7	7	9	9	24	—	—	—	2,27	2,27	2,86	2,86	7,56	—	—	—	17,81	5,70
	7	7	9	9	18	—	—	—	2,36	2,36	2,98	2,98	5,83	—	—	—	16,51	5,11
	7	7	9	9	14	—	—	—	2,37	2,37	2,99	2,99	4,80	—	—	—	15,52	4,75
	7	7	9	9	12	—	—	—	2,37	2,37	2,99	2,99	3,96	—	—	—	14,68	4,46
	7	7	9	9	9	—	—	—	2,37	2,37	2,99	2,99	2,99	—	—	—	13,71	4,10
	7	7	7	18	18	—	—	—	2,26	2,26	2,26	5,58	5,58	—	—	—	17,95	5,87
	7	7	7	14	24	—	—	—	2,14	2,14	2,14	4,34	7,15	—	—	—	17,91	5,98
	7	7	7	14	18	—	—	—	2,30	2,30	2,30	4,65	5,68	—	—	—	17,22	5,32
	7	7	7	14	14	—	—	—	2,36	2,36	2,36	4,77	4,77	—	—	—	16,62	5,08
	7	7	7	12	24	—	—	—	2,25	2,25	2,25	3,77	7,52	—	—	—	18,05	5,87
	7	7	7	12	18	—	—	—	2,35	2,35	2,35	3,93	5,82	—	—	—	16,81	5,16
	7	7	7	12	14	—	—	—	2,37	2,37	2,37	3,96	4,80	—	—	—	15,87	4,91
	7	7	7	12	12	—	—	—	2,37	2,37	2,37	3,96	3,96	—	—	—	15,03	4,60
	7	7	7	9	24	—	—	—	2,29	2,29	2,29	2,89	7,63	—	—	—	17,38	5,43
	7	7	7	9	18	—	—	—	2,37	2,37	2,37	2,99	5,86	—	—	—	15,96	5,07
	7	7	7	9	14	—	—	—	2,37	2,37	2,37	2,99	4,80	—	—	—	14,90	4,46
	7	7	7	9	12	—	—	—	2,37	2,37	2,37	2,99	3,96	—	—	—	14,06	4,21
	7	7	7	9	9	—	—	—	2,37	2,37	2,37	2,99	2,99	—	—	—	13,09	3,90
	7	7	7	7	24	—	—	—	2,35	2,35	2,35	2,35	7,83	—	—	—	17,22	5,23
	7	7	7	7	18	—	—	—	2,37	2,37	2,37	2,37	5,86	—	—	—	15,34	4,75
	7	7	7	7	14	—	—	—	2,37	2,37	2,37	2,37	4,80	—	—	—	14,28	4,21
	7	7	7	7	12	—	—	—	2,37	2,37	2,37	2,37	3,96	—	—	—	13,44	4,00
6 помещений	9	9	9	9	12	14	—	—	2,65	2,65	2,65	2,65	3,51	4,25	—	—	18,36	5,98
	9	9	9	9	12	12	—	—	2,70	2,70	2,70	2,70	3,57	3,57	—	—	17,94	5,98
	9	9	9	9	9	14	—	—	2,71	2,71	2,71	2,71	2,71	4,34	—	—	17,88	5,98
	9	9	9	9	9	12	—	—	2,85	2,85	2,85	2,85	2,85	3,77	—	—	18,00	5,87
	9	9	9	9	9	9	—	—	2,89	2,89	2,89	2,89	2,89	2,89	—	—	17,33	5,43
	7	9	9	12	12	12	—	—	2,12	2,68	2,68	3,55	3,55	3,55	—	—	18,12	5,98
	7	9	9	9	12	14	—	—	2,13	2,69	2,69	2,69	3,56	4,31	—	—	18,05	5,98
	7	9	9	9	12	12	—	—	2,17	2,74	2,74	2,74	3,62	3,62	—	—	17,63	5,98

Примечания

- Теплопроизводительность приводится для следующих условий: 20 °C (по сухому термометру) температура в помещении, 7 °C (по сухому термометру) / 6 °C (по влажному термометру) температура наружного воздуха.
- Длина трубной линии: 5 м от наружного блока до блока-распределителя, 3 м от блока-распределителя до внутреннего блока.
- Перепад высот: 0 м между внутренним и наружным блоками.
- Табличные значения рассчитаны для стандартных условий работы и приводятся только для общей информации.

При подборе оборудования для конкретных рабочих условий необходимо использовать соответствующее техническое руководство.

Системы до 8 помещений

AOYG45LBT8	Сочетание внутренних блоков								РЕЖИМ ОБОГРЕВА									
									Теплопроизводительность									Потребляемая мощность
									Помещ. 1	Помещ. 2	Помещ. 3	Помещ. 4	Помещ. 5	Помещ. 6	Помещ. 7	Помещ. 8	Всего	
									кВт	кВт	кВт	кВт	кВт	кВт	кВт	кВт	кВт	кВт
6 помещений	7	9	9	9	9	18	—	—	2,12	2,68	2,68	2,68	2,68	5,25	—	—	18,10	5,98
	7	9	9	9	9	12	—	—	2,28	2,87	2,87	2,87	2,87	3,81	—	—	17,57	5,56
	7	9	9	9	9	9	—	—	2,35	2,96	2,96	2,96	2,96	2,96	—	—	17,16	5,23
	7	7	12	12	12	12	—	—	2,11	2,11	3,52	3,52	3,52	3,52	—	—	18,29	5,98
	7	7	9	12	12	14	—	—	2,11	2,11	2,66	3,53	3,53	4,28	—	—	18,23	5,98
	7	7	9	12	12	12	—	—	2,15	2,15	2,71	3,60	3,60	3,60	—	—	17,81	5,98
	7	7	9	9	14	14	—	—	2,12	2,12	2,67	2,67	4,29	4,29	—	—	18,16	5,98
	7	7	9	9	12	18	—	—	2,11	2,11	2,66	2,66	3,52	5,21	—	—	18,27	5,98
	7	7	9	9	12	14	—	—	2,16	2,16	2,72	2,72	3,61	4,37	—	—	17,74	5,98
	7	7	9	9	12	12	—	—	2,27	2,27	2,86	2,86	3,78	3,78	—	—	17,82	5,70
	7	7	9	9	9	18	—	—	2,15	2,15	2,72	2,72	2,72	5,33	—	—	17,79	5,98
	7	7	9	9	9	14	—	—	2,27	2,27	2,86	2,86	2,86	4,60	—	—	17,73	5,56
	7	7	9	9	9	12	—	—	2,30	2,30	2,90	2,90	2,90	3,84	—	—	17,15	5,32
	7	7	9	9	9	9	—	—	2,36	2,36	2,97	2,97	2,97	2,97	—	—	16,61	5,11
	7	7	7	12	14	14	—	—	2,10	2,10	2,10	3,51	4,26	4,26	—	—	18,34	5,98
	7	7	7	12	12	14	—	—	2,14	2,14	2,14	3,58	3,58	4,34	—	—	17,92	5,98
	7	7	7	12	12	12	—	—	2,25	2,25	2,25	3,77	3,77	3,77	—	—	18,06	5,87
	7	7	7	9	14	18	—	—	2,10	2,10	2,10	2,65	4,25	5,19	—	—	18,38	5,98
	7	7	7	9	14	14	—	—	2,15	2,15	2,15	2,71	4,35	4,35	—	—	17,85	5,98
	7	7	7	9	12	18	—	—	2,14	2,14	2,14	2,70	3,57	5,28	—	—	17,96	5,98
	7	7	7	9	12	14	—	—	2,26	2,26	2,26	2,85	3,77	4,57	—	—	17,97	5,70
	7	7	7	9	12	12	—	—	2,29	2,29	2,29	2,89	3,82	3,82	—	—	17,39	5,43
	7	7	7	9	9	18	—	—	2,25	2,25	2,25	2,84	2,84	5,57	—	—	18,03	5,87
	7	7	7	9	9	14	—	—	2,29	2,29	2,29	2,89	2,89	4,64	—	—	17,30	5,32
	7	7	7	9	9	12	—	—	2,35	2,35	2,35	2,97	2,97	3,93	—	—	16,92	5,16
	7	7	7	9	9	9	—	—	2,37	2,37	2,37	2,99	2,99	2,99	—	—	16,07	5,07
	7	7	7	7	14	18	—	—	2,13	2,13	2,13	2,13	4,31	5,26	—	—	18,07	5,98
	7	7	7	7	14	14	—	—	2,25	2,25	2,25	2,25	4,56	4,56	—	—	18,12	5,70
	7	7	7	7	12	18	—	—	2,17	2,17	2,17	2,17	3,62	5,36	—	—	17,65	5,98
	7	7	7	7	12	14	—	—	2,28	2,28	2,28	2,28	3,81	4,62	—	—	17,54	5,43
	7	7	7	7	12	12	—	—	2,35	2,35	2,35	2,35	3,92	3,92	—	—	17,23	5,23
	7	7	7	7	9	24	—	—	2,12	2,12	2,12	2,12	2,67	7,06	—	—	18,19	5,98
	7	7	7	7	9	18	—	—	2,28	2,28	2,28	2,28	2,87	5,63	—	—	17,60	5,56
	7	7	7	7	9	14	—	—	2,35	2,35	2,35	2,35	2,96	4,76	—	—	17,11	5,16
	7	7	7	7	9	12	—	—	2,36	2,36	2,36	2,36	2,98	3,95	—	—	16,38	5,08
	7	7	7	7	9	9	—	—	2,37	2,37	2,37	2,37	2,99	2,99	—	—	15,46	4,75
	7	7	7	7	7	24	—	—	2,14	2,14	2,14	2,14	2,14	7,16	—	—	17,88	5,98
	7	7	7	7	7	18	—	—	2,30	2,30	2,30	2,30	2,30	5,68	—	—	17,18	5,32
	7	7	7	7	7	14	—	—	2,36	2,36	2,36	2,36	2,36	4,78	—	—	16,57	5,08
	7	7	7	7	7	12	—	—	2,37	2,37	2,37	2,37	2,37	3,96	—	—	15,81	4,91
	7	7	7	7	7	9	—	—	2,37	2,37	2,37	2,37	2,37	2,99	—	—	14,84	4,46
	7	7	7	7	7	7	—	—	2,37	2,37	2,37	2,37	2,37	2,37	—	—	14,22	4,21
7 помещений	7	9	9	9	9	9	9	—	2,12	2,67	2,67	2,67	2,67	2,67	2,67	—	18,16	5,98
	7	7	9	9	9	9	12	—	2,10	2,10	2,65	2,65	2,65	2,65	3,51	—	18,33	5,98
	7	7	9	9	9	9	9	—	2,15	2,15	2,71	2,71	2,71	2,71	2,71	—	17,85	5,98
	7	7	7	9	9	9	14	—	2,09	2,09	2,09	2,63	2,63	2,63	4,23	—	18,40	5,98
	7	7	7	9	9	9	12	—	2,13	2,13	2,13	2,69	2,69	2,69	3,56	—	18,02	5,98
	7	7	7	9	9	9	9	—	2,25	2,25	2,25	2,84	2,84	2,84	2,84	—	18,11	5,87
	7	7	7	7	9	12	12	—	2,11	2,11	2,11	2,11	2,67	3,53	3,53	—	18,20	5,98
	7	7	7	7	9	9	14	—	2,12	2,12	2,12	2,12	2,68	2,68	4,30	—	18,13	5,98
	7	7	7	7	9	9	12	—	2,16	2,16	2,16	2,16	2,73	2,73	3,61	—	17,71	5,98
	7	7	7	7	9	9	9	—	2,27	2,27	2,27	2,27	2,87	2,87	2,87	—	17,68	5,56
	7	7	7	7	7	12	14	—	2,10	2,10	2,10	2,10	2,10	3,52	4,26	—	18,31	5,98
	7	7	7	7	7	12	12	—	2,14	2,14	2,14	2,14	2,14	3,58	3,58	—	17,89	5,98
	7	7	7	7	7	9	18	—	2,10	2,10	2,10	2,10	2,10	2,65	5,19	—	18,35	5,98
	7	7	7	7	7	9	14	—	2,15	2,15	2,15	2,15	2,15	2,71	4,36	—	17,82	5,98
	7	7	7	7	7	9	12	—	2,26	2,26	2,26	2,26	2,26	2,85	3,78	—	17,93	5,70
	7	7	7	7	7	9	9	—	2,29	2,29	2,29	2,29	2,29	2,89	2,89	—	17,26	5,32
	7	7	7	7	7	7	18	—	2,13	2,13	2,13	2,13	2,13	2,13	5,26	—	18,04	5,98
	7	7	7	7	7	7	14	—	2,25	2,25	2,25	2,25	2,25	2,25	4,56	—	18,08	5,70
	7	7	7	7	7	7	12	—	2,28	2,28	2,28	2,28	2,28	2,28	3,81	—	17,50	5,43
	7	7	7	7	7	7	9	—	2,35	2,35	2,35	2,35	2,35	2,35	2,96	—	17,06	5,16
	7	7	7	7	7	7	7	—	2,36	2,36	2,36	2,36	2,36	2,36	2,36	—	16,52	5,08
8 помещений	7	7	7	7	7	9	9	9	2,09	2,09	2,09	2,09	2,09	2,64	2,64	2,64	18,40	5,98
	7	7	7	7	7	7	9	9	2,12	2,12	2,12	2,12	2,12	2,12	2,68	2,68	18,10	5,98
	7	7	7	7	7	7	7	12	2,11	2,11	2,11	2,11	2,11	2,11	2,11	3,52	18,28	5,98
	7	7	7	7	7	7	7	9	2,15	2,15	2,15	2,15	2,15	2,15	2,15	2,72	17,79	5,98
	7	7	7	7	7	7	7	7	2,25	2,25	2,25	2,25	2,25	2,25	2,25	2,25	18,04	5,70

Примечания

- Теплопроизводительность приводится для следующих условий: 20 °C (по сухому термометру) температура в помещении, 7 °C (по сухому термометру) / 6 °C (по влажному термометру) температура наружного воздуха.
- Длина трубной линии: 5 м от наружного блока до блока-распределителя, 3 м от блока-распределителя до внутреннего блока.
- Перепад высот: 0 м между внутренним и наружным блоками.
- Табличные значения рассчитаны для стандартных условий работы и приводятся только для общей информации.

При подборе оборудования для конкретных рабочих условий необходимо использовать соответствующее техническое руководство.

С 2 и 3 внутренними блоками

FUJITSU

Блоки наружные

AOYG36LATT / AOYG45LATT / AOYG54LATT

Синхронные мультисплит-системы (или полупромышленные мультисплит-системы) — это отдельный класс климатического оборудования, предназначенный для кондиционирования коммерческих помещений большой площади.
Мультисплит-система Fujitsu представляет собой комбинацию из одного мощного наружного блока и группы из 2–3 внутренних блоков полупромышленного типа, работающих одновременно в одном помещении и управляемых с одного пульта. Все внутренние блоки синхронной мультисплит-системы должны быть одного типа и одной мощности.

Применение

Использование полупромышленных мультисплит-систем является наиболее оптимальным решением для кондиционирования больших помещений. Гибкость размещения внутренних блоков позволяет использовать подобные системы для кондиционирования помещений с нестандартной планировкой.

Благодаря синхронной работе нескольких внутренних блоков Fujitsu подача охлажденного воздуха осуществляется равномерно по всему объему помещения.

Скрытый монтаж и низкий уровень шума делает компактные канальные внутренние блоки практически незаметными для находящихся в помещении людей.

Универсальные внутренние блоки Fujitsu, установленные в нишах под окнами, надежно защищают помещение от сквозняков при работе в режиме обогрева, создавая комфортные условия для любого вида деятельности.

Использование кассетных блоков позволяет максимально эффективно расположить внутренние блоки в зависимости от планировки помещения. Внутренние блоки, работающие в одном режиме, синхронно и равномерно распределяют охлажденный воздух по всему помещению.

Широкий диапазон рабочих температур

Синхронные мультисплит-системы Fujitsu работают в диапазоне от –15 до +46 °C на охлаждение и от –15 до +24 °C на обогрев. Широкий гарантированный диапазон рабочих температур объясняет целесообразность их применениях любое время года, в том числе, теплой зимой и в период межсезонья.

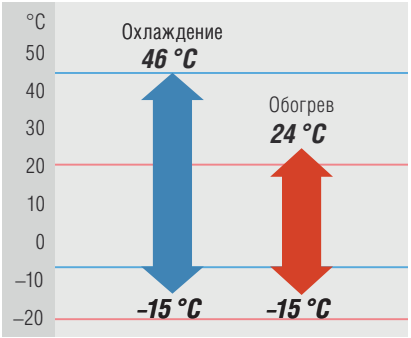

Большая длина трубной линии

Суммарная длина трассы 75 м и перепад высот между внутренними и наружным блоками 30 м упрощают проектирование синхронной мультисплит-системы. Наружный блок системы заправлен на длину трассы 30 м, что освобождает от необходимости дополнительно докупать хладагент.

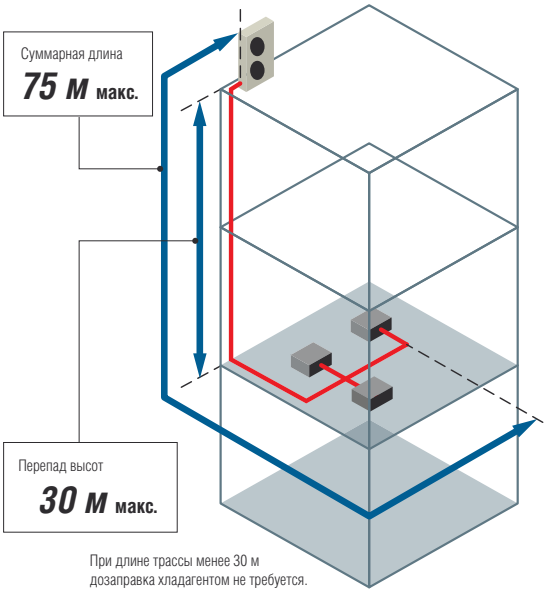

Синхронное управление

Одновременное управление работой до 16 внутренних блоков с одного проводного пульта позволяет значительно снизить общую стоимость синхронной мультисплит-системы. Подробную информацию см. на стр. 73.

Широкий модельный ряд внутренних блоков

К одному наружному блоку синхронной мультисплит-системы можно подключить несколько блоков одного типа: компактных кассетных, канальных, канальных узкопрофильных и напольно-подпотолочных.

Допустимые комбинации блоков указаны на стр. 73.

С 2 и 3 внутренними блоками

FUJITSU

Блоки наружные	Блоки внутренние
AOYG36LATT	AUYG…LVLA(B)
AOYG45LATT	ARYG…LL(M)LA
AOYG54LATT	ABYG…LVTA(B)

Блок внутренний			Компактные кассетные блоки		
			AUYG18LVLB	AUYG22LVLA	AUYG24LVLA
Параметры электропитания		ф./В/Гц	1 / 230 / 50	1 / 230 / 50	1 / 230 / 50
Расход воздуха	Охлаждение Т/Н/С/В	м³/ч	410 / 490 / 580 / 680	450 / 600 / 830 / 930	450 / 600 / 830 / 930
Габаритные размеры, В×Ш×Г		мм	245×570×570	245×570×570	245×570×570
Вес		кг	15	16	16
Декоративная панель			UTG-UFYD-W	UTG-UFYD-W	UTG-UFYD-W
Пульт управления			AR-RAH1E	AR-RAH1E	AR-RAH1E

Блок внутренний			Канальные блоки			Универсальные блоки		
			ARYG18LLLA	ARYG22LMLA	ARYG24LMLA	ABYG18LVTB	ABYG22LVTA	ABYG24LVTA
Параметры электропитания		ф./В/Гц	1 / 230 / 50	1 / 230 / 50		1 / 230 / 50	1 / 230 / 50	
Расход воздуха	Охлаждение Т/Н/С/В	м³/ч	750 / 820 / 880 / 940	580 / 750 / 910 / 1100		500 / 560 / 700 / 780	540 / 680 / 820 / 980	
Статическое давление		Па	90	150		—		
Габаритные размеры, В×Ш×Г		мм	198×900×620	270×1135×700		199×990×655	199×990×655	
Вес		кг	23 (51)	38 (84)		27 (60)	27 (60)	
Пульт управления			UTY-RNNYM	UTY-RNNYM	UTY-RNNYM	AR-RAH2E	AR-RAH2E	AR-RAH2E
Насос отвода конденсата			встроенный, 700 мм	UTZ-PX1NBA (опция), 1 м		—		

Блок наружный			AOYG36LATT	AOYG45LATT	AOYG54LATT
Производительность	Охлаждение	кВт	10,0	12,5	14,0
	Обогрев	кВт	11,2	14,5	16,0
Параметры электропитания		ф./В/Гц	3 / 400 / 50	3 / 400 / 50	3 / 400 / 50
Уровень шума	Охлаждение	дБ(А)	51	54	55
Габаритные размеры, В×Ш×Г		мм	1290×900×330	1290×900×330	1290×900×330
Вес		кг	104 (229)	104 (229)	104 (229)
Соединительные трубы (жидкость/газ)		мм	∅9,52/∅15,88	∅9,52/∅15,88	∅9,52/∅15,88
Макс. длина трассы (заводская заправка)		м	75 (30)	75 (30)	75 (30)
Макс. перепад высот		м	30	30	30
Диапазон рабочих температур	Охлаждение	°C	–15...+46	–15...+46	–15...+46
	Обогрев	°C	–15...+24	–15...+24	–15...+24
Хладагент			R410A	R410A	R410A
Комплект разветвителей			UTP-SX236A	UTP-SX254A	UTP-SX254A/UTP-SX354A

Габаритные размеры

Модель	A	B	C
AOYG36LATT / AOYG45LATT / AOYG54LATT	1290	900	330

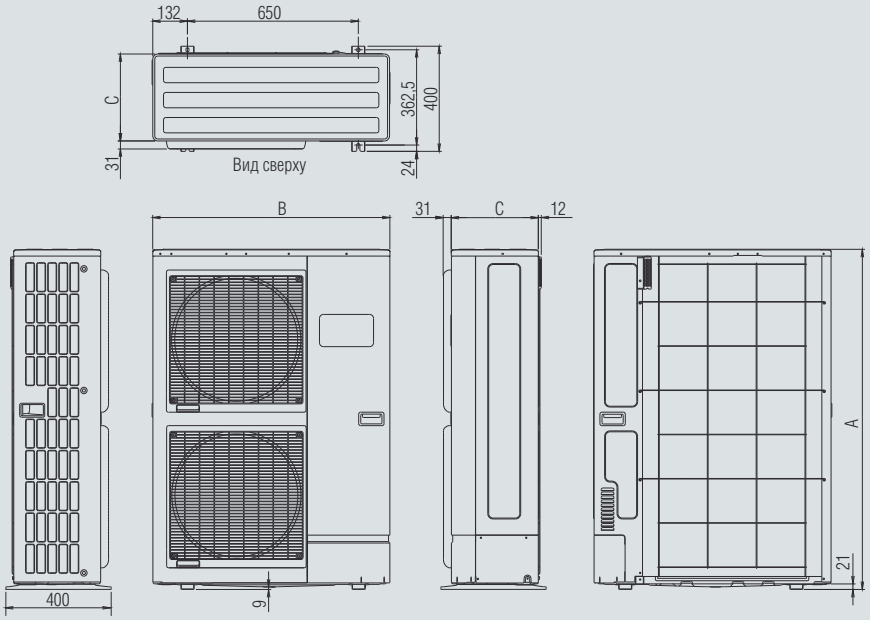

Размеры: мм

Допустимые комбинации блоков

Типы блоков	Комбинация с двумя блоками			Комбинация с тремя блоками
	18×2	22×2	24×2	18×3
Кассетные блоки	AUYG18LVLB×2	AUYG22LVLA×2	AUYG24LVLA×2	AUYG18LVLB×3
Канальные блоки	ARYG18LLLA×2	ARYG22LMLA×2	ARYG24LMLA×2	ARYG18LLLA×3
Универсальные блоки	ABYG18LVTB×2	ABYG22LVTA×2	ABYG24LVTA×2	ABYG18LVTB×3
Блоки наружные	AOYG36LATT	AOYG45LATT	AOYG54LATT	

Примечание. Другие комбинации подключений недопустимы.

Одновременное управление блоками

С одного проводного пульта управления возможно одновременное (совместное) управление работой до 16 внутренних блоков.

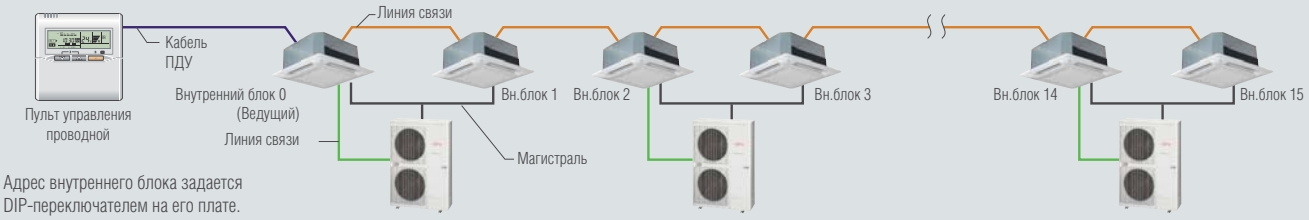

Допустимые длины трасс

		AOYG36LATT, AOYG45LATT, AOYG54LATT	Участок
Длина, м	Суммарная, с учетом всех ответвлений	75	La + Lб + Lв + Lг
	Между разветвителем и внутренним блоком	20	Lб, Lв, Lг
	Разница между самым длинным и самым коротким участком после разветвителя	8	Lб – Lв, Lб – Lг, Lг – Lв
Перепад, м	Между наружным и внутренним блоками	30	H1
	Между внутренними блоками	0,5	H2

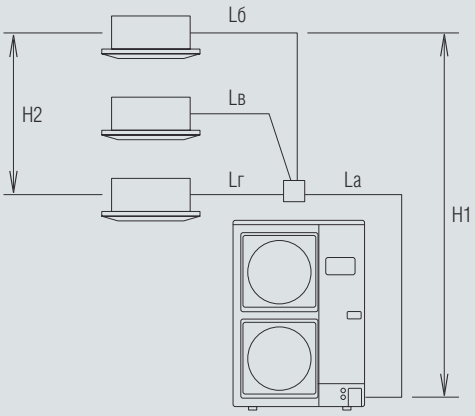

Аксессуары

Описание	Наименование
Комплект разветвителей при подключении 2 внутренних блоков к AOYG36LATT	UTP-SX236A
Комплект разветвителей при подключении 2 внутренних блоков к AOYG45–54LATT	UTP-SX254A
Комплект разветвителей при подключении 3 внутренних блоков к AOYG54LATT	UTP-SX354A
Кабель соединительный для подключения внешнего управления	UTY-XWZXZ2

АКСЕССУАРЫ

FUJITSU

Название	Внешний вид	Модель	Назначение и комплектация	С какими блоками совместимы
Пульт управления проводной		UTY-RNNYM	Полнофункциональное индивидуальное управление блоком	Со всеми внутренними блоками для мультисплит-систем
Пульт управления проводной		UTY-RVNYM	Полнофункциональное индивидуальное управление блоком	Со всеми внутренними блоками для мультисплит-систем
Пульт управления проводной упрощенный		UTY-RSNYM	Упрощенный проводной пульт с возможностью управления режимами, но ограниченной функциональностью	Со всеми внутренними блоками для мультисплит-систем
Пульт управления инфракрасный + приемник сигнала		UTY-LRHYM	Управление канальными блоками с помощью инфракрасного пульта. Комплект состоит из инфракрасного пульта управления и приемника сигнала, устанавливаемого на стене. Стандартная длина соединительного кабеля 5 м, дополнительно можно приобрести кабель длиной 10 м (код для заказа 9707598025)	ARYG07–18LLTA(B)
Пульт управления центральный		UTY-DMMYM	Полнофункциональный проводной пульт для центрального и индивидуального управления блоками. К одной системе допускается подключение только одного центрального пульта, до 8 вн. блоков	AOYG45LBT8
Кабель соединительный, комплект для подключения внешнего управления к внутренним блокам	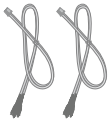	UTY-XWZX	Используется для принудительного включения и выключения кондиционера, а также для вывода внешней индикации работы системы. В комплекте 2 кабеля	ASYG18–24LFCA(C) AGYG09 –14LVCA ABYG14–18LVTA(B) AUYG07–18LVLA(B)
		UTY-XWZXZ5		ASYG07–14LUCA ASYG04–14LMCA
Кабель соединительный, комплект для управления дополнительными устройствами		UTD-ECS5A	Используется для управления внешними устройствами, такими как электрический нагреватель или вентилятор, для вывода внешней индикации работы системы, а также для принудительного включения и выключения кондиционера. Подключается к внутренним блокам. В комплекте 5 кабелей	ARYG07–18LLTA(B)
Кабель соединительный для подключения внешнего управления к наружным блокам		UTY-XWZXZ3	Используется для выбора приоритетного режима работы (охлаждение или обогрев), а также для индикации режимов работы/остановки наружного блока и аварии/нормальной работы	AOYG45LBT8
Кабель соединительный для подключения нагревателя дренажного поддона		UTY-XWZXZ4	Используется для подключения нагревателя дренажного поддона наружного блока	AOYG45LBT8
Конвертер сетевой для подключения к сети VRF-систем V-II и V-III		UTY-VGGX	Используется для интеграции сплит- системы в сеть управления VRF-систем	
		UTY-VGGXZ1		
		UTY-VTGX		
		UTY-VTGXV		
Конвертер сетевой для подключения к KNX		FJ-RC-KNX-Ii	Используется для интеграции внутренних блоков в сеть управления KNX	
Конвертер сетевой для подключения к Modbus		FJ-RC-MBS-1	Используется для интеграции внутренних блоков в сеть управления Modbus	
Модуль		UTY-XCBXZ2	Необходим при подключении проводного пульта или внешнего управления	ASYG07–14LMCA
		UTY-TWBXF		ASYG07–14LUCA

Название	Внешний вид	Модель	Назначение и комплектация	С какими блоками совместимы
Датчик температуры выносной		UTY-XSZX	Дистанционный температурный датчик внутреннего блока	ARYG07–18LLTA(B)
Заглушка воздуховыпускного отверстия		UTR-YDZB	Используется с внутренними блоками кассетного типа для глушения одного из направлений потока воздуха. Комплект включает в себя заглушку и дополнительную теплоизоляцию	AUYG07–18LVLA(B)
Секция подачи воздуха		UTZ-VXAA	Используется с внутренними блоками кассетного типа для подмеса свежего воздуха в объеме до 10% от максимального расхода воздуха. Комплект включает в себя дополнительный кабель для управления внешним вентилятором	AUYG07–18LVLA(B)
Изоляция для работы в условиях высокой влажности	Комплект изоляции	UTZ-KXGC	Используется с внутренними блоками кассетного типа при работе в условиях высокой влажности	AUYG07–18LVLA(B)
Изоляция для частично встраиваемого монтажа		UTR-STA	Используется при частичном монтаже блока в стену	AGYG09–14LVCA
Жалюзи регулируемые		UTD-GXSA	Регулирование воздушного потока для внутренних блоков канального типа. Жалюзи регулируются с пульта управления	ARYG07–14LLTA(B)
		UTD-GXSB		ARYG18LLTB
Фильтры яблочно-катехиновый + ионный деодорирующий (комплект 1 + 1 шт.)		UTR-FA16	Сменные секции для фильтров грубой очистки	ASYG07–14LMCA
		UTR-FA13		ASYG18–24LFCA(C)
Фильтр яблочно-катехиновый (комплект из 2 шт.)		UTR-FC03-2		AGYG09–14LVCA(B)
Фильтр ионный деодорирующий (комплект из 2 шт.)		UTR-FC03-3		AGYG09–14LVCA(B)
Ресивер выносной		UTR-RTLA	Используется при подключении только двух внутренних блоков	AOYG30LAT4
Блок-распределитель на 2 внутренних блока (обязательная опция)		UTP-PY02A	Регулирование расхода хладагента	AOYG45LBT8
Блок-распределитель на 3 внутренних блока (обязательная опция)		UTP-PY03A		
Комплект разветвителей		UTP-SX248A	Используется для распределения хладагента	AOYG45LBT8
		UTP - SX236A	Используется для распределения хладагента при подключении двух внутренних блоков к AOYG36LATT	AOYG36LATT
		UTP - SX254A	Используется для распределения хладагента при подключении двух внутренних блоков к AOYG45–54LATT	AOYG45–54LATT
		UTP - SX354A	Используется для распределения хладагента при подключении трех внутренних блоков к AOYG54LATT	AOYG54LATT
Программное обеспечение Service Monitoring Tool		UTY-ASSX	Прибор передачи данных и программное обеспечение	Со всеми внутренними блоками мультисплит-системы

СРАВНИТЕЛЬНАЯ ТАБЛИЦА

ПУЛЬТЫ УПРАВЛЕНИЯ

FUJITSU

Параметры		Пульт управления инфракрасный		Пульт управления проводной		Пульт управления упрощенный	Пульт управления центральный (только для AOYG45LBT8)
Внешний вид							
Наименование модели		**AR-REA2E**	**AR-RAH2E AR-RAH1E**	**UTY-RNNYM**	**UTY-RVNYM**	**UTY-RSNYM**	**UTY-DMMYM**
Макс. количество управляемых внутренних блоков		**1**	**1**	**1**	**1**	**1**	**8**
Функции управления	Включение / выключение	●	●	●	●	●	●
	Установка режима работы	●	●	●	●	●	●
	Установка скорости вентилятора	●	●	●	●	●	●
	Установка температуры в помещении	●	●	●	●	●	●
	Режим тестирования	—	●	●	●	●	—
	Управление горизонтальными жалюзи	●	●	●	●	—	—
	Управление вертикальными жалюзи	—	●/—*	●	●	—	—
	Блокировка пультов управления	—	—	—	—	—	●
	Поддержание +10 °C в режиме обогрева	●	●	—	—	—	●
	Режим снижения энергопотребления	●	●	●	●	—	●
	Снижение уровня шума наружного блока	—	—	—	—	—	●
Индикация на дисплее	Неисправность системы	—	—	●	●	●	●
	Режим оттаивания	—	—	●	●	●	—
	Текущее время	●	●	●	●	—	●
	День недели	●	—	●	●	—	●
	Блокировка пультов управления	—	—	●	●	●	●
	Адрес внутреннего блока	—	—	●	●	●	—
Таймер	Недельный таймер	●	—	●	●	—	●
	Макс. кол-во точек ВКЛ./ВЫКЛ. в течение суток	4	—	2	8×2	—	4×2
	Макс. кол-во точек ВКЛ./ВЫКЛ. в течение недели	28	—	14	56×2	—	28×2
	Таймер включения / выключения	●	●	●	●	—	—
	Таймер сна	●	●	—	—	—	—
	Программируемый таймер	●	●	—	—	—	—
	Исключение одних суток из программы таймера	—	—	●	●	—	●
Контроль	Мониторинг системы	—	—	—	—	—	●
	Журнал ошибок	—	—	●	●	●	—
	Ограничение доступа (пароли)	—	—	—	●	—	—

* Данная функция не поддерживается AR-RAH1E.

СХЕМА ПОДКЛЮЧЕНИЯ

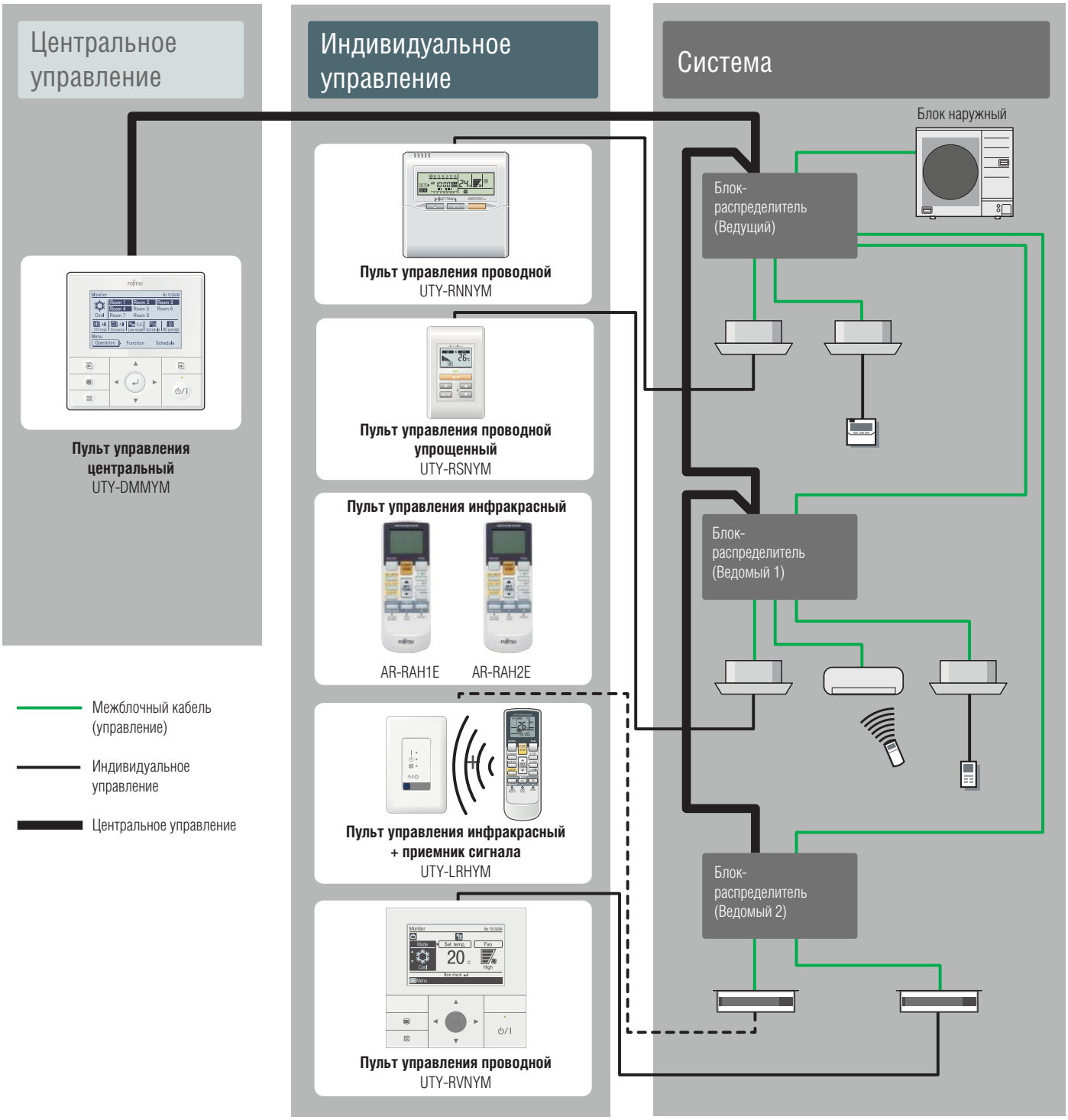

Диагностика неисправностей посредством Service MonitoringTool

Рабочее состояние кондиционера бытовой и полупромышленой линейки можно проверить подетально с компьютера при подключении к нему программно-аппаратного комплекта Service Monitoring Tool.

- Рабочее состояние
- Мониторинг рабочих условий
- Мониторинг данных датчиков
- Отображение графика отклонений в работе
- История ошибок